S.A.S.à Conseil de Surveillance au capital de 525 000 Euros
Parc Industriel des 50 Arpents
8, square Louis Blanc
77680 ROISSY-EN-BRIE - France

Moto-turbine K3G280-AU06-B2 - 13652800

Caractéristiques :

- A économie d'énergie : Oui
- Dimensions (mm) : 400x400
- Fréquence : 50/60Hz
- Alimentation : 200/277V
- Type de connexion : boîte à bornes
- Débit (m3/h) : 3300
- Diamètre (hélice ou turbine) : 280
- Indice de protection : 54
- Température de l'air véhiculé : de - 25° à + 40°
- Vitesse (tours/minute) : 2800
- Niveau sonore (décibels) : 76
- Intensité (ampères) : 2.93
- Puissance absorbée (watts) : 670
- Conformité RoHs : Oui
- Monté sur : roulements

Côte d'encombrement : -

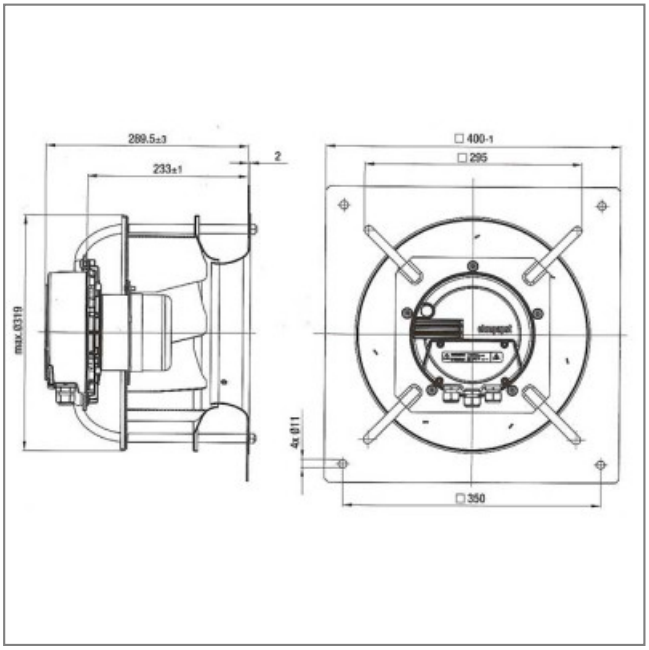

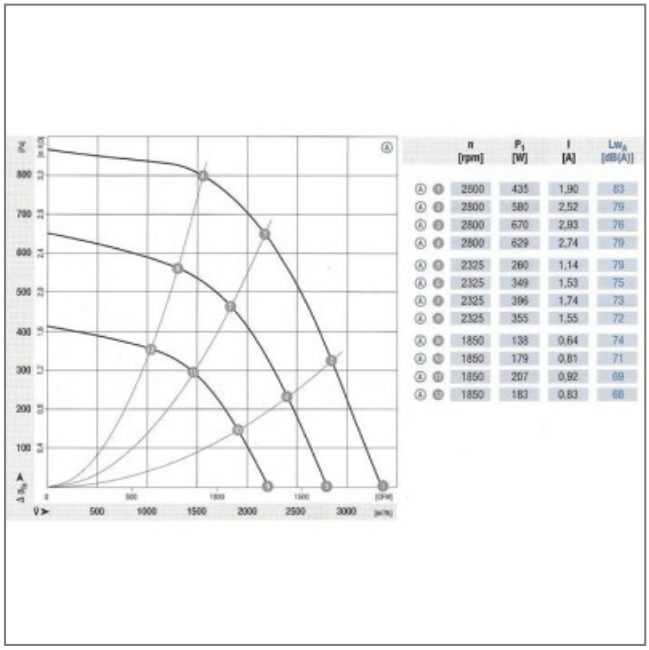

	n [rpm]	P_1 [W]	I [A]	L_{WA} [dB(A)]
Ⓐ ①	2800	435	1,90	83
Ⓐ ②	2800	580	2,52	79
Ⓐ ③	2800	670	2,93	76
Ⓐ ④	2800	629	2,74	79
Ⓐ ⑤	2325	260	1,14	79
Ⓐ ⑥	2325	349	1,53	75
Ⓐ ⑦	2325	396	1,74	73
Ⓐ ⑧	2325	355	1,55	72
Ⓐ ⑨	1850	138	0,64	74
Ⓐ ⑩	1850	179	0,81	71
Ⓐ ⑪	1850	207	0,92	69
Ⓐ ⑫	1850	183	0,83	68