S.A.S.à Conseil de Surveillance au capital de 525 000 Euros
Parc Industriel des 50 Arpents
8, square Louis Blanc
77680 ROISSY-EN-BRIE - France

Moto-turbine K3G450-AQ24-01 - 13654500

Caractéristiques :
- A économie d'énergie : Oui
- Dimensions (mm) : 630x630
- Fréquence : 50/60Hz
- Alimentation : 380/480V
- Type de connexion : boîte à bornes
- Débit (m3/h) : 7000
- Diamètre (hélice ou turbine) : 450
- Indice de protection : 54
- Température de l'air véhiculé : de - 25° à + 60°
- Vitesse (tours/minute) : 2040
- Niveau sonore (décibels) : 81
- Intensité (ampères) : 4.20
- Puissance absorbée (watts) : 2730
- Conformité RoHs : Oui
- Monté sur : roulements

Côte d'encombrement : -

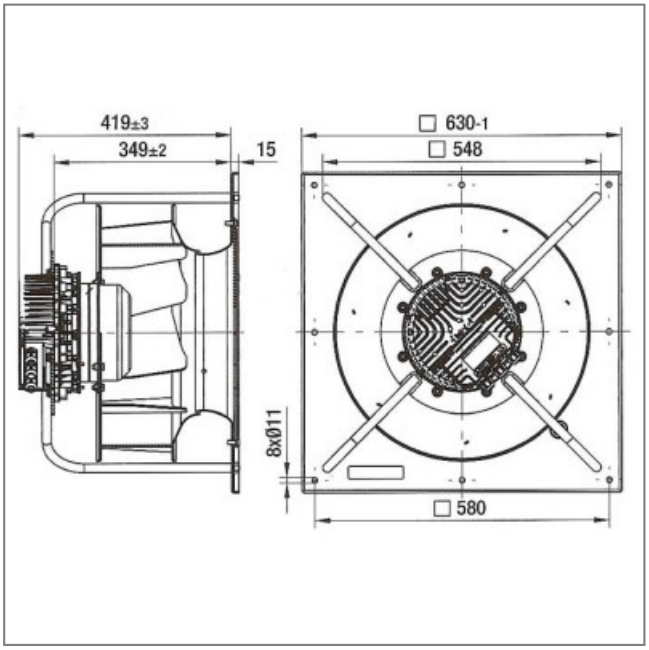

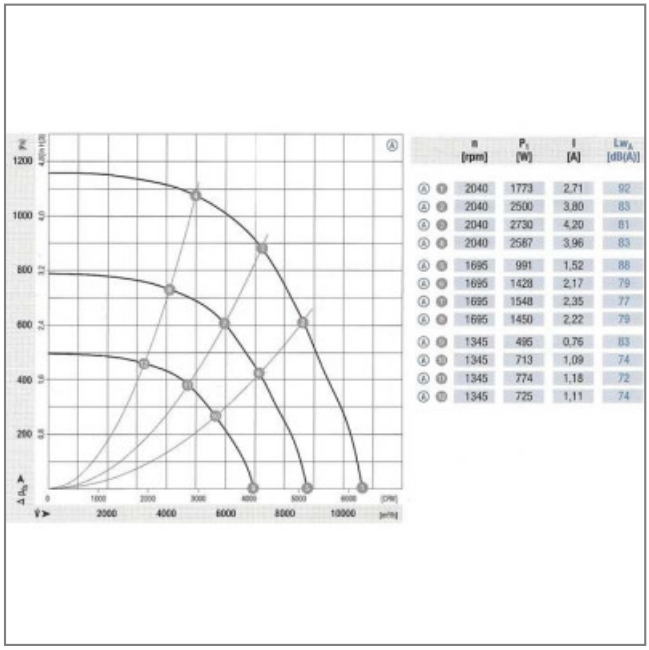

n [rpm]	P_1 [W]	I [A]	Lw_A [dB(A)]
2040	1773	2,71	92
2040	2500	3,80	83
2040	2730	4,20	81
2040	2587	3,96	83
1695	991	1,52	86
1695	1428	2,17	79
1695	1548	2,35	77
1695	1450	2,22	79
1345	495	0,76	83
1345	713	1,09	74
1345	774	1,18	72
1345	725	1,11	74