S.A.S.à Conseil de Surveillance au capital de 525 000 Euros
Parc Industriel des 50 Arpents
8, square Louis Blanc
77680 ROISSY-EN-BRIE - France

Moto-turbine K3G500-AQ33-01 - 13655001

Grâce à sa facilité d'utilisation le module 13655001 **ebmpapst** est utilisable dans de nombreuses et diverses applications : ventilation…

Module EC radial à réaction aspirant d'un seul côté avec support de ventilateur **K3G500-AQ33-01 ebmpapst**.

- Sens de rotation horaire vu côté rotor
- Roulements à billes Branchement électrique boîte à bornes
- Protection contre l'inversion des pôles et le blocage
- Sens de rotation horaire vu côté rotor
- IP 54
- Conforme à la norme EN 61800-5-1 / CE
- Homologation C22.2 N°77 + CAN/CSA-E60730-1; EAC; UL 1004-7 + 60730
- Masse 56kg

Caractéristiques :
- A économie d'énergie : Oui
- Dimensions (mm) : 630x630
- Fréquence : 50/60Hz
- Alimentation : 400V
- Type de connexion : boîte à bornes
- Débit (m3/h) : 14900
- Diamètre (hélice ou turbine) : 500
- Indice de protection : 54
- Température de l'air véhiculé : de - 25° à + 45°
- Vitesse (tours/minute) : 2200
- Intensité (ampères) : 8.4
- Puissance absorbée (watts) : 5500
- Conformité RoHs : Oui
- Monté sur : roulements

Côte d'encombrement : -

S.A.S.à Conseil de Surveillance au capital de 525 000 Euros
Parc Industriel des 50 Arpents
8, square Louis Blanc
77680 ROISSY-EN-BRIE - France

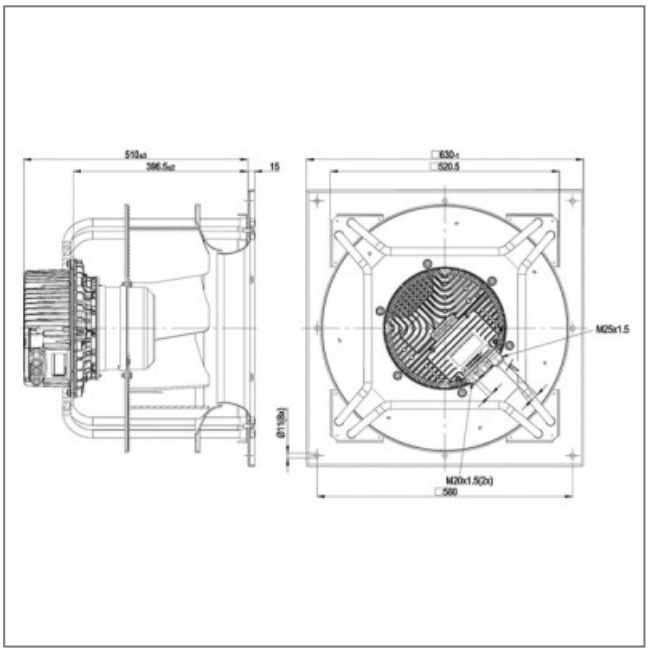

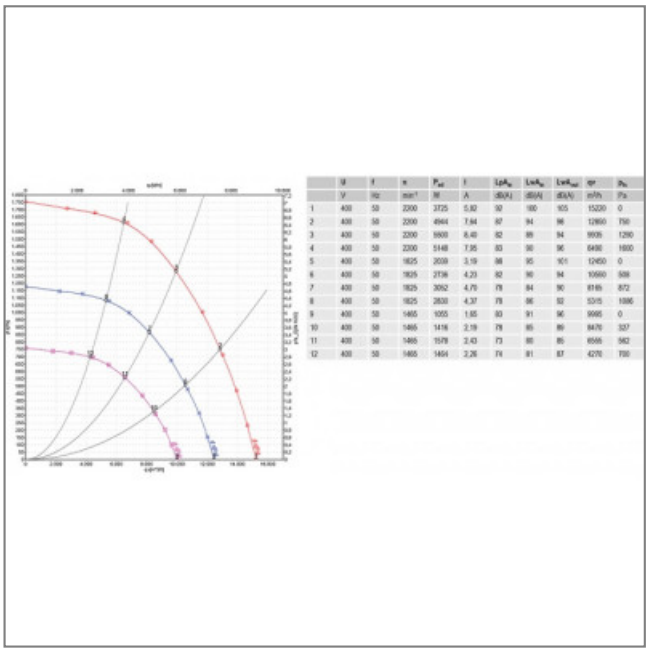

	U	f	n	P_{eff}	I	Lp_{fa}	Lw_{fa}	$Lw_{fa,ref}$	qv	p_{fs}
	V	Hz	min^{-1}	W	A	dB(A)	dB(A)	dB(A)	m³/h	Pa
1	400	50	2200	3725	5,92	92	100	105	15200	0
2	400	50	2200	4944	7,84	87	94	98	12950	750
3	400	50	2200	6600	8,40	82	89	94	9935	1250
4	400	50	2200	5148	7,95	83	90	96	6490	1600
5	400	50	1825	2039	3,19	88	95	101	12450	0
6	400	50	1825	2736	4,23	82	90	94	10660	509
7	400	50	1825	3092	4,70	78	84	90	8165	872
8	400	50	1825	2830	4,37	78	86	92	5315	1086
9	400	50	1465	1055	1,85	83	91	96	9995	0
10	400	50	1465	1416	2,19	79	85	89	8470	327
11	400	50	1465	1579	2,43	73	80	85	6566	562
12	400	50	1465	1464	2,26	74	81	87	4270	700