S.A.S.à Conseil de Surveillance au capital de 525 000 Euros
Parc Industriel des 50 Arpents
8, square Louis Blanc
77680 ROISSY-EN-BRIE - France

Moto-turbine K3G560-AQ04-01 - 13655600

Caractéristiques :

- A économie d'énergie : Oui
- Dimensions (mm) : 800x800
- Fréquence : 50/60Hz
- Alimentation : 380/480V
- Type de connexion : boîte à bornes
- Débit (m3/h) : 12000
- Diamètre (hélice ou turbine) : 560
- Indice de protection : 54
- Température de l'air véhiculé : de - 25° à + 40°
- Vitesse (tours/minute) : 1750
- Niveau sonore (décibels) : 84
- Intensité (ampères) : 7.70
- Puissance absorbée (watts) : 5030
- Conformité RoHs : Oui
- Monté sur : roulements

Côte d'encombrement : -

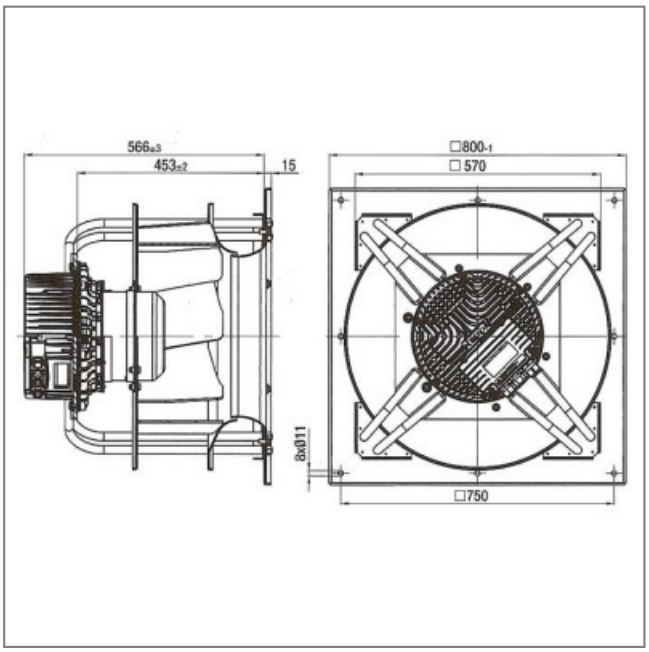

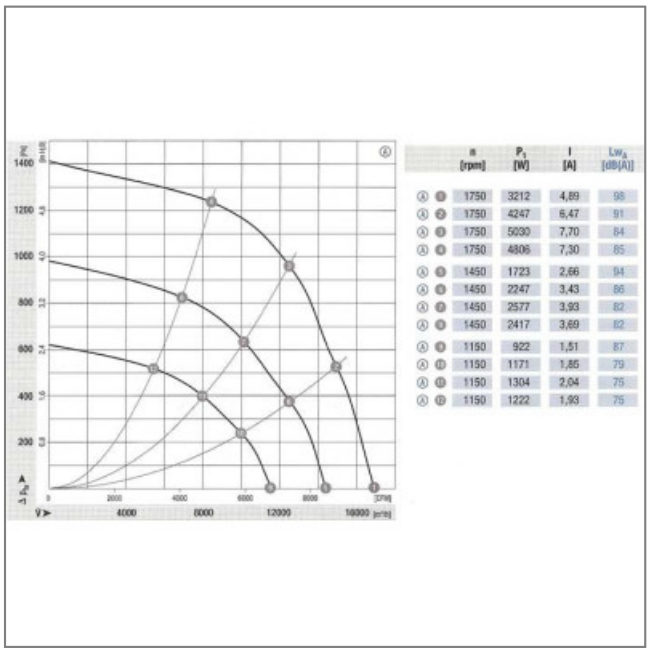

	n [rpm]	P_1 [W]	I [A]	L_{WA} [dB(A)]
Ⓐ ❶	1750	3212	4,89	98
Ⓐ ❷	1750	4247	6,47	91
Ⓐ ❸	1750	5030	7,70	84
Ⓐ ❹	1750	4806	7,30	85
Ⓐ ❺	1450	1723	2,66	94
Ⓐ ❻	1450	2247	3,43	86
Ⓐ ❼	1450	2577	3,93	82
Ⓐ ❽	1450	2417	3,69	82
Ⓐ ❾	1150	922	1,51	87
Ⓐ ❿	1150	1171	1,85	79
Ⓐ ⓫	1150	1304	2,04	75
Ⓐ ⓬	1150	1222	1,93	75