S.A.S.à Conseil de Surveillance au capital de 525 000 Euros
Parc Industriel des 50 Arpents
8, square Louis Blanc
77680 ROISSY-EN-BRIE - France

Ventilateur compact 4314/17T - 13020327

La conception de ce ventilateur hélicoïde **ebm-papst** est compact et ultra performante. Il est présent dans de nombreuses applications comme l'aéronautique, l'automobile, la climatisation...

- Carcasse avec moteur à rotor extérieur, de type commutation électronique

- IP 20

- Contrôle de la vitesse par la sonde de température non fournie

- Alarme

- Variation de la vitesse en fonction de la température de 30° à 50°

- Roulements à billes

- Homologations VDE, UL, CSA

- Branchement électrique 2 fils, extrémités dénudées et étamées

- Carter et pales en plastique renforcé de fibre de verre

- Protection contre les inversions de polarité et de verrouillage

- Masse 270g

Caractéristiques :
- Dimensions (mm) : 119x119x32
- Longueur du câble (m) : 0,31
- Fréquence : 50/60Hz
- Alimentation : 24V
- Type de connexion : fils

S.A.S.à Conseil de Surveillance au capital de 525 000 Euros
Parc Industriel des 50 Arpents
8, square Louis Blanc
77680 ROISSY-EN-BRIE - France

- Débit (m3/h) : 170
- Indice de protection : 20
- Température de l'air véhiculé : de - 20° à + 65°
- Vitesse (tours/minute) : 2800
- Niveau sonore (décibels) : 45
- Puissance absorbée (watts) : 4.8
- Conformité RoHs : Oui
- Monté sur : roulements
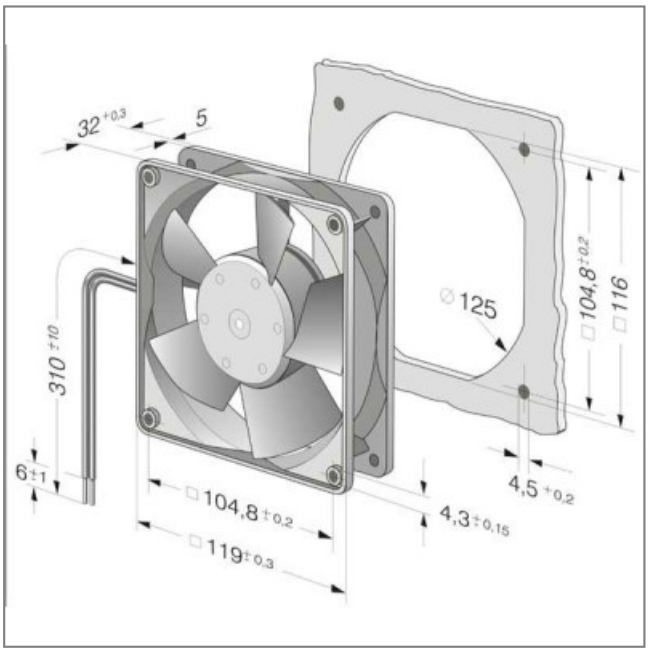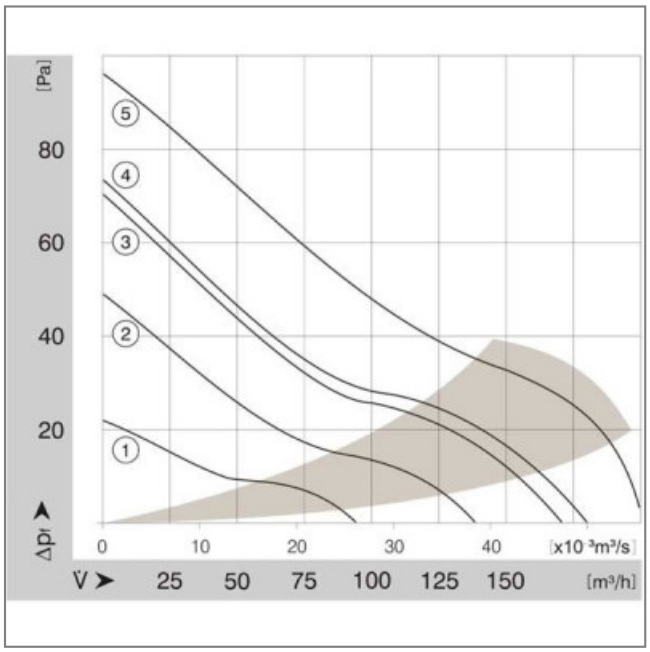
Côte d'encombrement : -