S.A.S.à Conseil de Surveillance au capital de 525 000 Euros
Parc Industriel des 50 Arpents
8, square Louis Blanc
77680 ROISSY-EN-BRIE - France

Ventilateur hélicoïde LAW-025PO-016-N4MBHP - 33010250

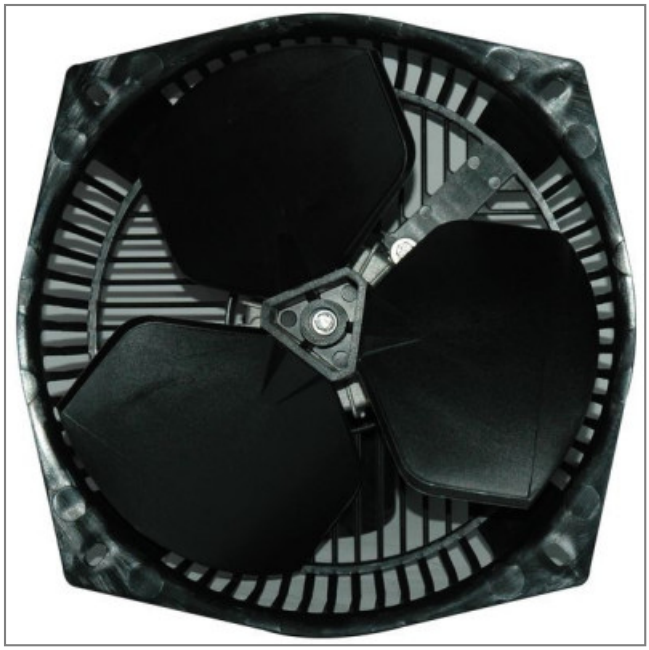

- Caractéristiques :
- Alimentation : 230V
- Alimentation : 230V
- Type de connexion : boîte à bornes
- Type de connexion : boîte à bornes
- Débit (m3/h) : 941
- Débit (m3/h) : 941
- Diamètre (hélice ou turbine) : 250
- Diamètre (hélice ou turbine) : 250
- Indice de protection : 44
- Indice de protection : 44
- Sens de l'air : Aspirant (Hélice - Moteur)
- Sens de l'air : Aspirant (Hélice - Moteur)
- Température de l'air véhiculé : de - 40° à + 45°
- Température de l'air véhiculé : de - 40° à + 45°
- Vitesse (tours/minute) : 1300
- Vitesse (tours/minute) : 1300
- Niveau sonore (décibels) : 63.2
- Niveau sonore (décibels) : 63.2
- Intensité (ampères) : 0.18
- Intensité (ampères) : 0.18
- Puissance absorbée (watts) : 42
- Puissance absorbée (watts) : 42
- Conformité RoHs : Oui
- Conformité RoHs : Oui
- Monté sur : roulements
- Monté sur : roulements

Côte d'encombrement : -
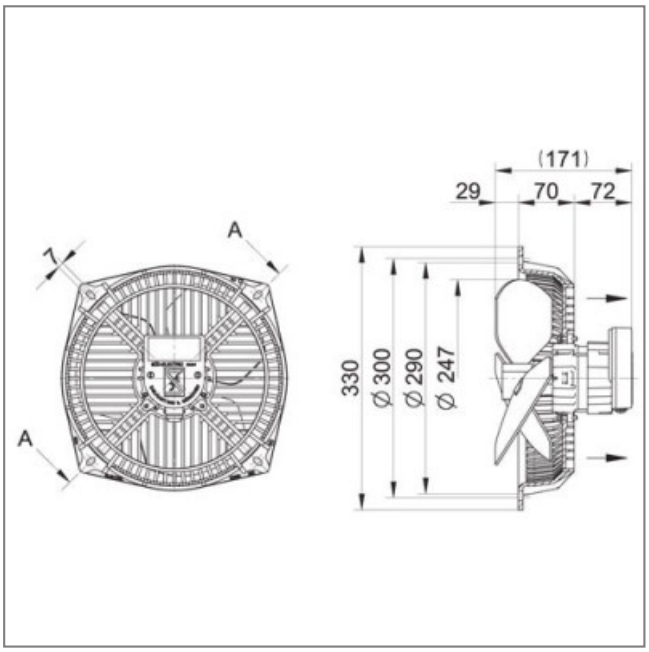
S.A.S.à Conseil de Surveillance au capital de 525 000 Euros
Parc Industriel des 50 Arpents
8, square Louis Blanc
77680 ROISSY-EN-BRIE - France