S.A.S.à Conseil de Surveillance au capital de 525 000 Euros
Parc Industriel des 50 Arpents
8, square Louis Blanc
77680 ROISSY-EN-BRIE - France

Ventilateur tangentiel simple TGA 60/1 180/20 - 31181411

Caractéristiques :

- Longueur de la turbine (mm) : 180
- Epaisseur de l'entrefer (mm) : 20
- Alimentation : 230V
- Type de connexion : cosses
- Débit (m3/h) : 140
- Diamètre (hélice ou turbine) : 60
- Indice de protection : 20
- Température de l'air véhiculé : de 0° à + 60°
- Vitesse (tours/minute) : 1800
- Puissance absorbée (watts) : 18
- Conformité RoHs : Oui
- Monté sur : coussinets
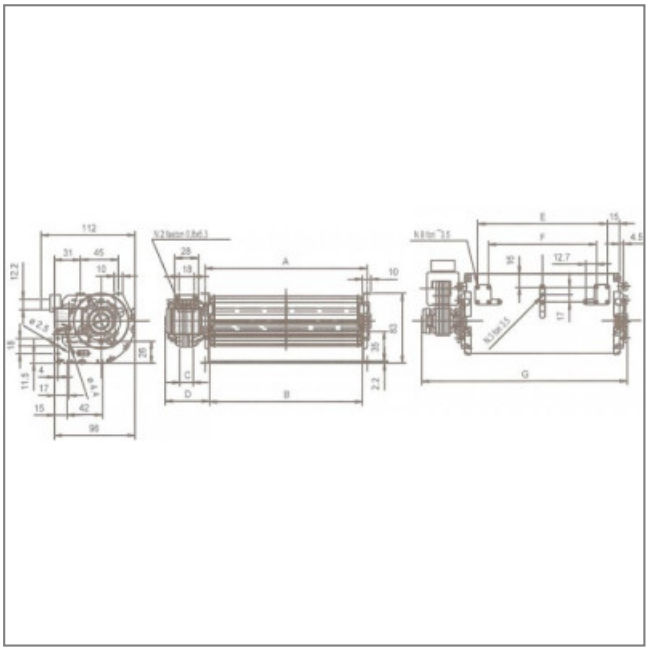
Côte d'encombrement : A= 193mm, B = 180mm, C = 20mm, D = 53mm, F = 128.6mm, G = 248mm