S.A.S.à Conseil de Surveillance au capital de 525 000 Euros
Parc Industriel des 50 Arpents
8, square Louis Blanc
77680 ROISSY-EN-BRIE - France

Moteur électrique K21R 112 M4 4.0/4-IE1 - 25091541

Caractéristiques :
- Hauteur de l'axe (mm) : 112
- Diamètre de l'arbre : 28
- Longueur de l'arbre (mm) : 60
- Fréquence : 50/60Hz
- Alimentation : 230/400V
- Type de connexion : boîte à bornes
- Indice de protection : 55
- Température de l'air véhiculé : de - 15° à + 40°
- Vitesse (tours/minute) : 1435
- Intensité (ampères) : 1.3/8.8
- Puissance absorbée (watts) : 4000
- Conformité RoHs : Oui
- Monté sur : roulements
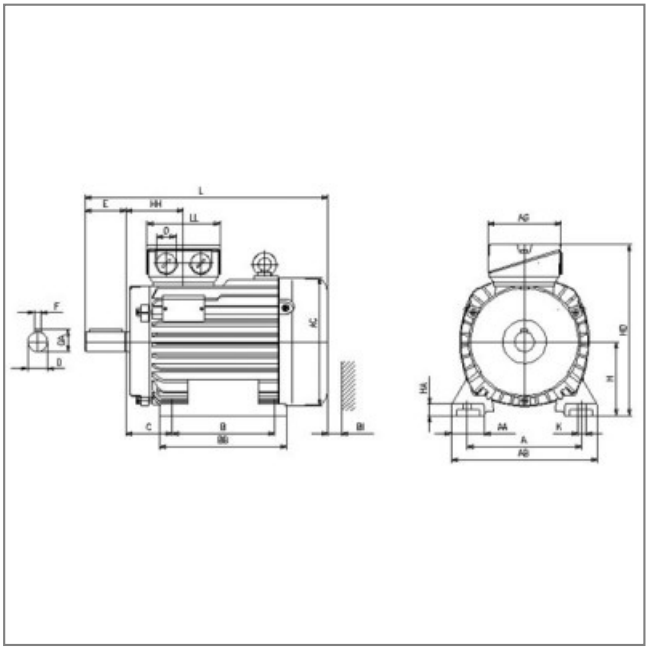
Côte d'encombrement : A = 190mm, AA = 50mm, AB = 224mm, AC = 196mm, B = 140mm, B' = 140mm, BB = 180mm, C = 70mm, K = 12mm, K' = 12mm, L = 391mm, H = 112mm, HA = 18mm, HD = 249mm, HH = 77mm, BI = 20mm, AG = 92mm, LL = 92mm, D = 28mm, E = 60mm, GA = 31mm, F = 8mm