S.A.S.à Conseil de Surveillance au capital de 525 000 Euros
Parc Industriel des 50 Arpents
8, square Louis Blanc
77680 ROISSY-EN-BRIE - France

Ventilateur centrifuge D4E133-DA01-51 - 13422044

Pour ce ventilateur **ebmpapst**, la gamme d'application est très large : évacuation d'air, séchage, air de recirculation, soufflerie, installations d'épuration…

- Carcasse avec moteur à rotor extérieur

- IP 44

- Roulements à billes

- Isolation B

- Homologations EN60335-1, CE

- Sens de rotation anti-horaire vu côté rotor

- Branchement électrique par câble

- Carter et pales en acier galvanisé

- Masse 4.16kg

Caractéristiques :
- Dimensions sortie d'air (L x h) : 212x104
- Fréquence : 50/60Hz
- Alimentation : 230V
- Type de connexion : câble
- Débit (m3/h) : 660
- Diamètre (hélice ou turbine) : 133
- Indice de protection : 44
- Température de l'air véhiculé : de - 25° à + 45°
- Vitesse (tours/minute) : 930
- Niveau sonore (décibels) : 53
- Intensité (ampères) : 0.36
- Puissance absorbée (watts) : 80
- Conformité RoHs : Oui
- Monté sur : roulements

Côte d'encombrement : A = 270mm, B = 254mm, C = 142mm, D = 126mm, E = 102mm, F = 232mm, G = 5.5mm, H = 112mm, I = 232mm, J = 300mm, K = 204mm, L = 97mm, M = 213mm, N = 98mm, O = 145mm, P = 67.5mm
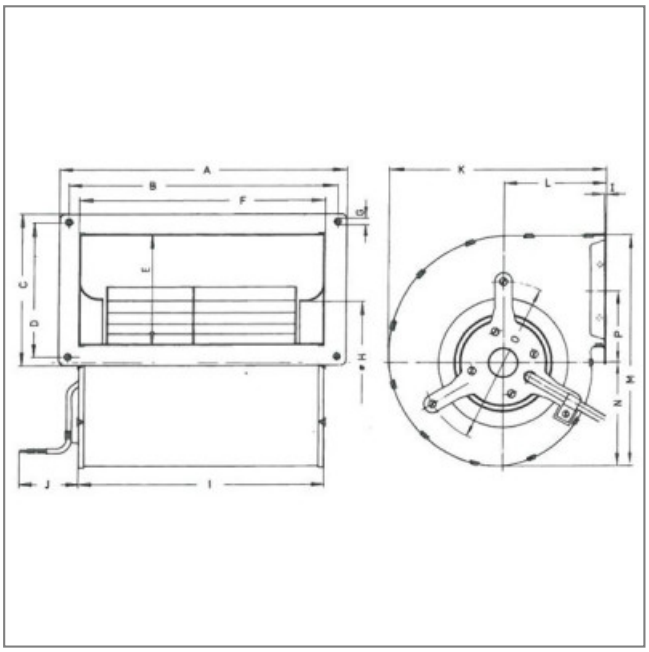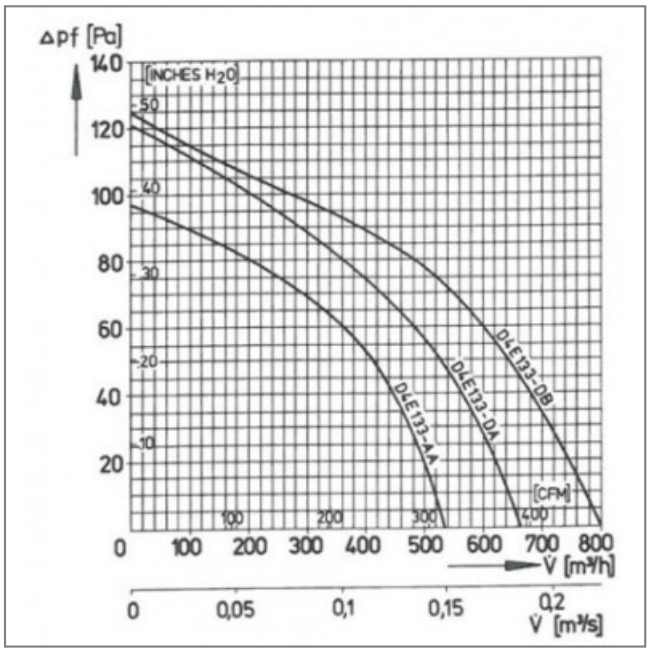
S.A.S.à Conseil de Surveillance au capital de 525 000 Euros
Parc Industriel des 50 Arpents
8, square Louis Blanc
77680 ROISSY-EN-BRIE - France