S.A.S.à Conseil de Surveillance au capital de 525 000 Euros
Parc Industriel des 50 Arpents
8, square Louis Blanc
77680 ROISSY-EN-BRIE - France

Ventilateur hélicoïde A0762 4PB30 TX140L6 - 26020782

Facilité d'utilisation pour ce ventilateur **ziehl-abegg** dans tous domaines d'activité : agro-alimentaire, bureau d'études, métrologie, grande distribution, etc

- Ventilateur avec impulseur 4 pales en tôle d'aluminium emboutie
- Branchement électrique par boîte à borne
- Isolation classe F
- Protection thermique à ouverture
- IP55
- Sens d'air moteur vers hélice
- Roulements à billes
- Masse 38,10kg

Caractéristiques :
- Fréquence : 50/60Hz
- Alimentation : 400V
- Type de connexion : boîte à bornes
- Diamètre (hélice ou turbine) : 762
- Indice de protection : 55
- Sens de l'air : Soufflant (Moteur - Hélice)
- Température de l'air véhiculé : de - 30° à + 60°
- Vitesse (tours/minute) : 900/730
- Intensité (ampères) : 3.6/1.90
- Puissance absorbée (watts) : 1800
- Conformité RoHs : Oui
- Monté sur : roulements

Côte d'encombrement : A = 100mm, B= 301mm, C = 852mm, Ø = 830mm, Vis = M8
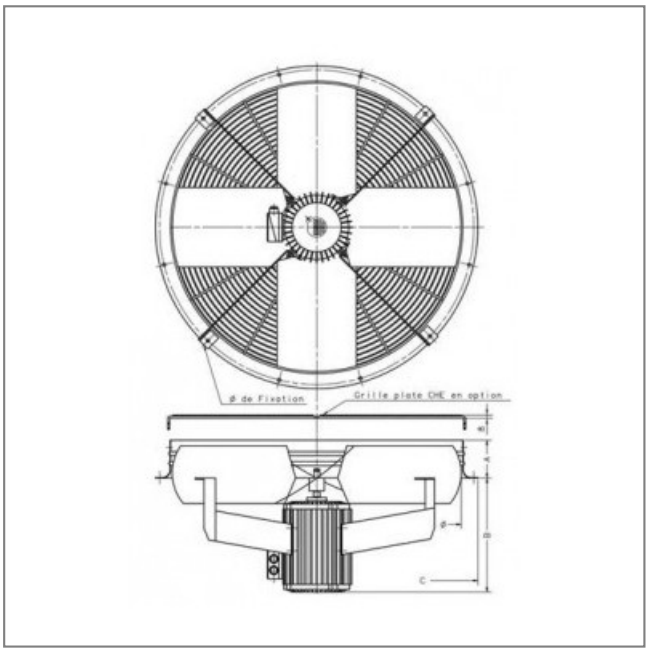
S.A.S.à Conseil de Surveillance au capital de 525 000 Euros
Parc Industriel des 50 Arpents
8, square Louis Blanc
77680 ROISSY-EN-BRIE - France