S.A.S.à Conseil de Surveillance au capital de 525 000 Euros
Parc Industriel des 50 Arpents
8, square Louis Blanc
77680 ROISSY-EN-BRIE - France

Ventilateur hélicoïde FE035-4DA.0C.A7. - 11030048

Caractéristiques :

- Fréquence : 50/60Hz
- Alimentation : 230/400V
- Type de connexion : boîte à bornes
- Débit (m3/h) : 3100
- Diamètre (hélice ou turbine) : 350
- Indice de protection : 54
- Sens de l'air : Fixations vers hélice
- Température de l'air véhiculé : de - 25° à + 70°
- Vitesse (tours/minute) : 1360
- Niveau sonore (décibels) : 68
- Intensité (ampères) : 0.61/0.35
- Puissance absorbée (watts) : 180
- Conformité RoHs : Oui
- Monté sur : roulements

Côte d'encombrement : B1 = 103mm, B2 = 104mm, B4 = 65mm, D1 = 312mm

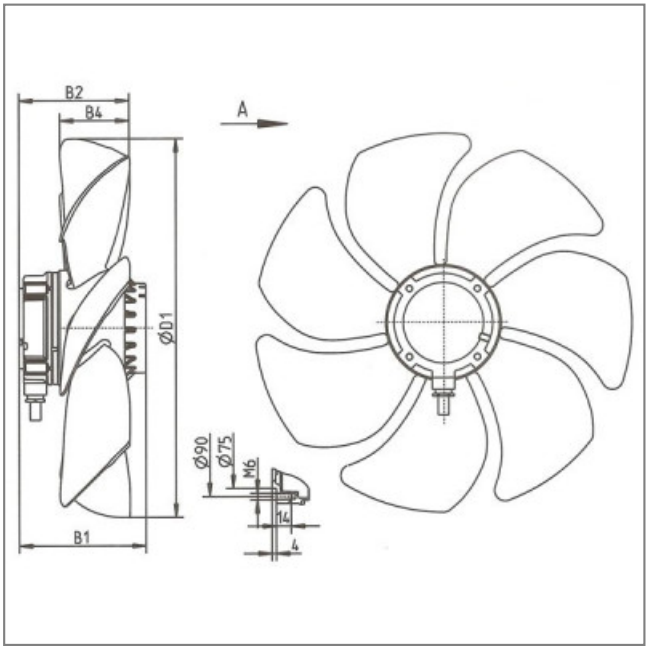

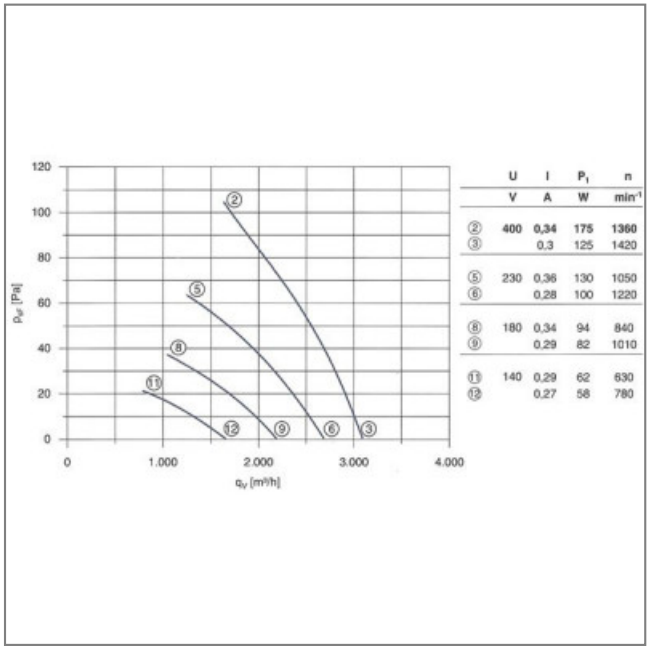

	U	I	P_1	n
	V	A	W	min^{-1}
②	400	0,34	175	1360
③		0,3	125	1420
⑤	230	0,36	130	1050
⑥		0,28	100	1220
⑧	180	0,34	94	840
⑨		0,29	82	1010
⑪	140	0,29	62	630
⑫		0,27	58	780