S.A.S.à Conseil de Surveillance au capital de 525 000 Euros
Parc Industriel des 50 Arpents
8, square Louis Blanc
77680 ROISSY-EN-BRIE - France

M4Q045-CA01-75 7W - 13070125

Caractéristiques :
- Puissance rendue (watts) : 7
- Longueur du câble (m) : 1.50
- Fréquence : 50/60Hz
- Alimentation : 230V
- Type de connexion : câble
- Débit (m3/h) : 460
- Indice de protection : 42
- Température de l'air véhiculé : de - 30° à + 40°
- Vitesse (tours/minute) : 1300
- Intensité (ampères) : 0.2
- Puissance absorbée (watts) : 31
- Conformité RoHs : Oui
- Monté sur : coussinets
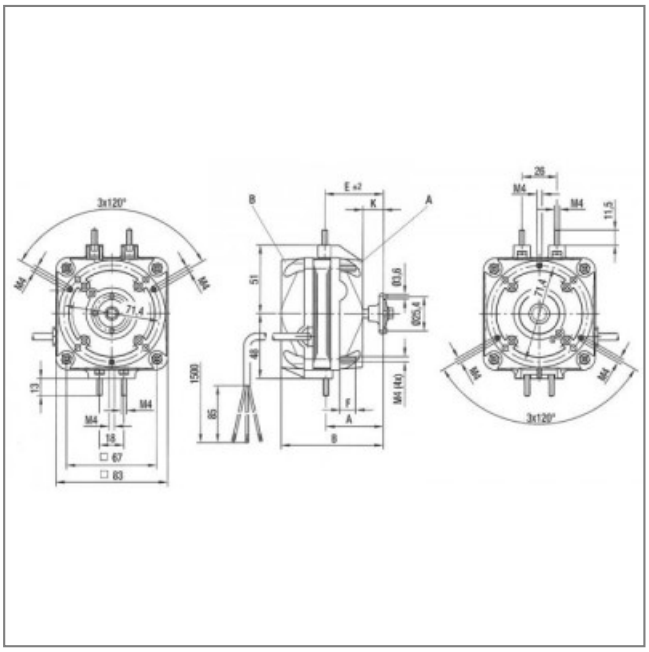
Côte d'encombrement : A = 49mm, B = 82mm, E = 43.5mm, F = 10mm, K = 15mm