S.A.S.à Conseil de Surveillance au capital de 525 000 Euros
Parc Industriel des 50 Arpents
8, square Louis Blanc
77680 ROISSY-EN-BRIE - France

Moteur électrique M4Q045-CA03-75 CC20 10W - 13070211

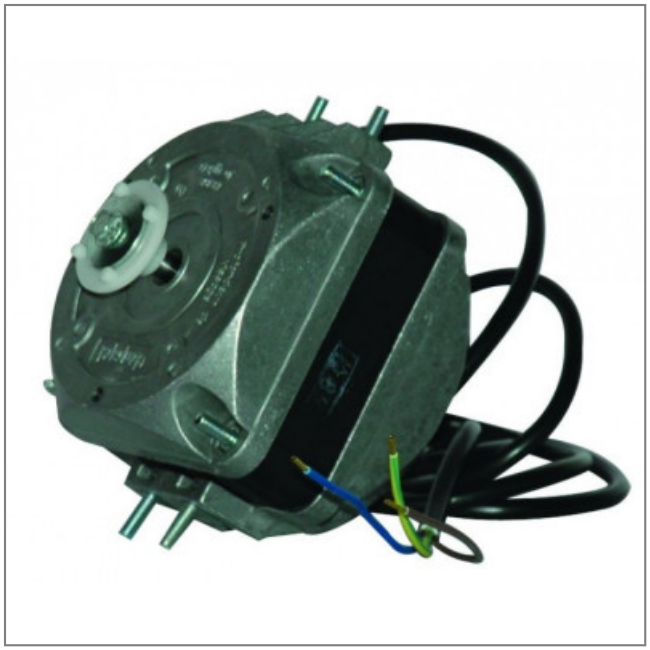

La qualité de ce moteur compact **ebmpapst** donne à vos appareils une durée de vie plus longue transports frigorifiques, chantiers navals, génie climatique, salles blanches, condenseurs, appareils à boissons…

- Carcasse en aluminium moulé sous pression

- Moteur shaded poles

- Coussinets

- Sens de rotation anti-horaire face à l'arbre

- 2 vis entraxe 26mm

- Homologation CE, VDE

- 3 trous avant sur carter avant et carter arrière

- Classe isolation B

- IP42

- Raccordement électrique par câble

- Sens de rotation anti-horaire face à l'arbre

- Masse 1.39kg

Caractéristiques :
- Puissance rendue (watts) : 10
- Fréquence : 50/60Hz
- Alimentation : 230V
- Type de connexion : câble
- Indice de protection : 42
- Température de l'air véhiculé : de - 30° à + 40°
- Vitesse (tours/minute) : 1300
- Intensité (ampères) : 0.25
- Puissance absorbée (watts) : 36
- Conformité RoHs : Oui
- Monté sur : coussinets

S.A.S.à Conseil de Surveillance au capital de 525 000 Euros
Parc Industriel des 50 Arpents
8, square Louis Blanc
77680 ROISSY-EN-BRIE - France
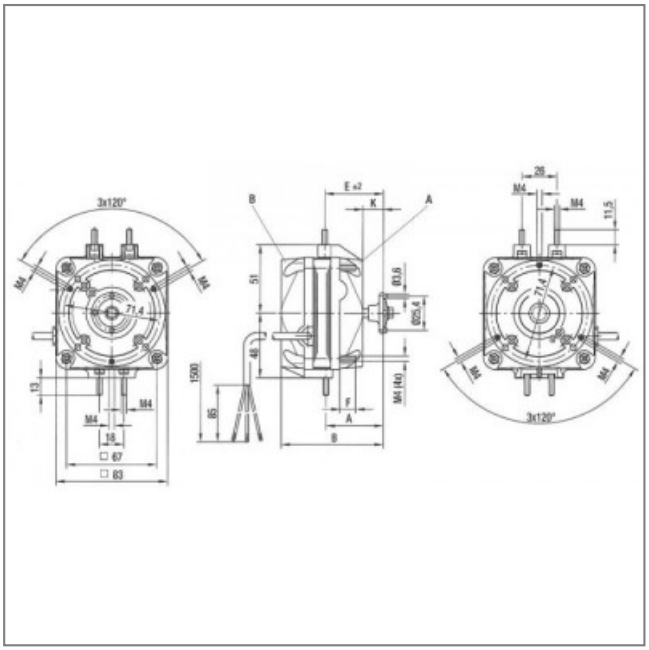
Côte d'encombrement : A = 49mm, B = 82mm, E = 43.5mm, F = 10mm, K = 15mm