S.A.S.à Conseil de Surveillance au capital de 525 000 Euros
Parc Industriel des 50 Arpents
8, square Louis Blanc
77680 ROISSY-EN-BRIE - France

Moteur électrique M4Q045-CF01-75 CC20 16W - 13070213

Grace à ce moteur **ebmpapst** vous bénéficiez d'une économie d'énergie importante. Vous pouvez l'utiliser dans le domaine de évaporateurs, agriculture, rails et transports, réfrigération, refroidissement électronique, machines à emballer…

- Classe isolation B

- Moteur shaded poles

- Sens de rotation anti-horaire face à l'arbre

- Homologation CE, VDE

- 3 trous avant sur carter avant et carter arrière

- Carcasse en aluminium moulé sous pression

- 2 vis entraxe 26mm ou 2 vis entraxe 18mm

- Branchement électrique par câble

- Coussinets

- IP42

- Masse 1.71kg

Caractéristiques :
- Puissance rendue (watts) : 16
- Longueur du câble (m) : 1.50
- Fréquence : 50/60Hz
- Alimentation : 230V
- Type de connexion : câble
- Débit (m3/h) : 1000
- Indice de protection : 42
- Température de l'air véhiculé : de - 30° à + 40°
- Vitesse (tours/minute) : 1300
- Intensité (ampères) : 0.48
- Puissance absorbée (watts) : 70

S.A.S.à Conseil de Surveillance au capital de 525 000 Euros
Parc Industriel des 50 Arpents
8, square Louis Blanc
77680 ROISSY-EN-BRIE - France

- Conformité RoHs : Oui
- Monté sur : coussinets
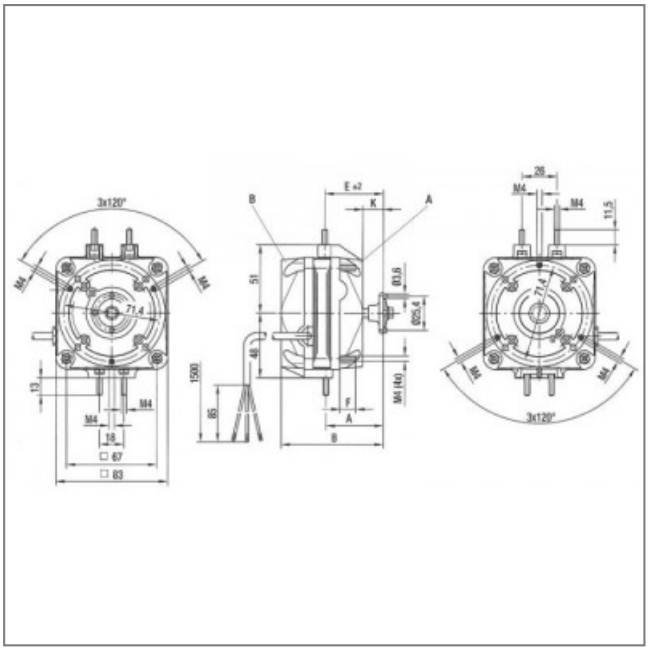
Côte d'encombrement : A = 59mm, B = 93mm, E = 43.5mm, F = 10mm, K = 15mm