S.A.S.à Conseil de Surveillance au capital de 525 000 Euros
Parc Industriel des 50 Arpents
8, square Louis Blanc
77680 ROISSY-EN-BRIE - France

FE050-ADD.4C.A7 - 11030217

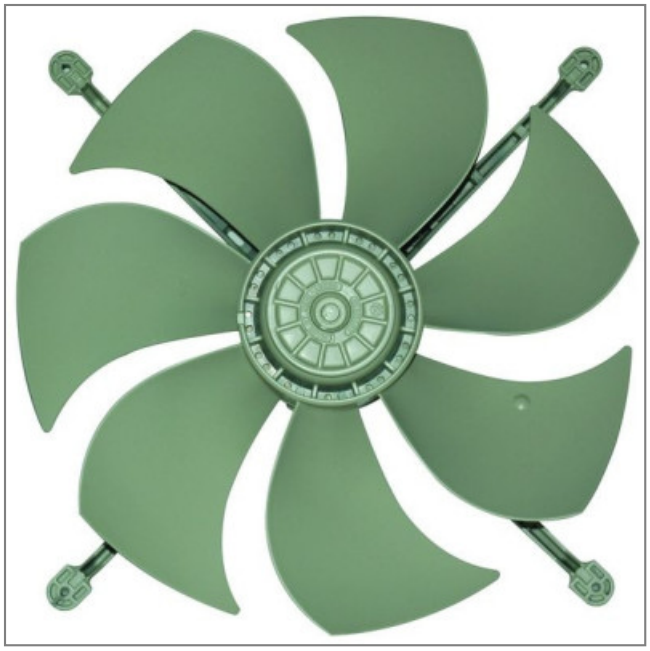

Caractéristiques :
- Fréquence : 50/60Hz
- Alimentation : 400V
- Type de connexion : boîte à bornes
- Débit (m3/h) : 5750
- Diamètre (hélice ou turbine) : 500
- Indice de protection : 54
- Sens de l'air : Fixations vers hélice
- Température de l'air véhiculé : de - 25° à + 60°
- Vitesse (tours/minute) : 670
- Intensité (ampères) : 0.31
- Puissance absorbée (watts) : 130
- Conformité RoHs : Oui
- Monté sur : roulements
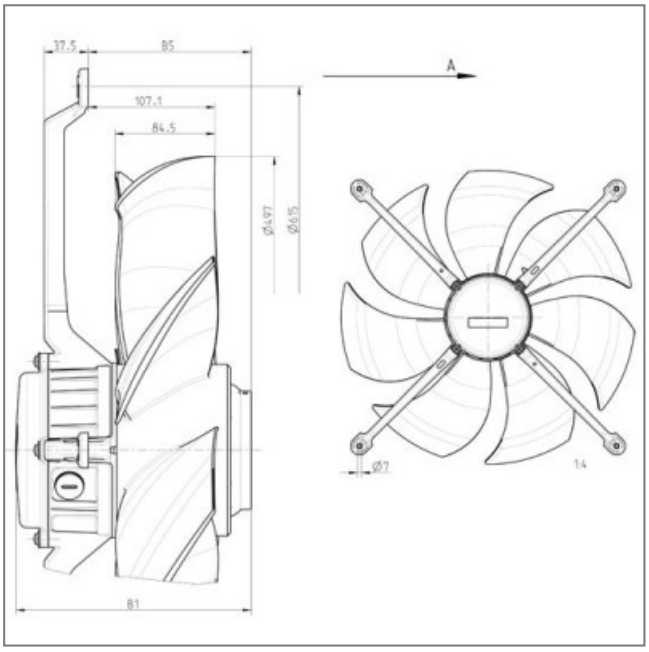
Côte d'encombrement : "B1 = 198.8mm, B5 = 137;8mm"