S.A.S.à Conseil de Surveillance au capital de 525 000 Euros
Parc Industriel des 50 Arpents
8, square Louis Blanc
77680 ROISSY-EN-BRIE - France

Moteur électrique K21R 71 K6 0.18/6 B5 - 25090209

Caractéristiques :
- Hauteur de l'axe (mm) : 71
- Diamètre de l'arbre : 14
- Longueur de l'arbre (mm) : 30
- Fréquence : 50/60Hz
- Alimentation : 230/400V
- Type de connexion : boîte à bornes
- Indice de protection : 55
- Température de l'air véhiculé : de - 15° à + 40°
- Vitesse (tours/minute) : 920/930
- Niveau sonore (décibels) : 41
- Intensité (ampères) : 1.53/0.88
- Puissance absorbée (watts) : 180
- Conformité RoHs : Oui
- Monté sur : roulements
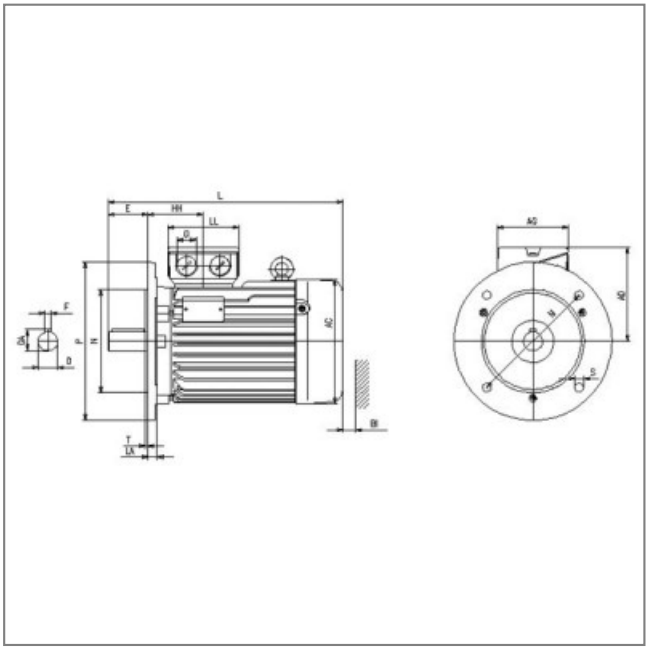
Côte d'encombrement : AC = 124mm, AD = 170mm, L = 206mm, H = 71mm, HH = 61mm, BI = 14mm, AG = 92mm, LL = 92mm, P = 160mm, N = 110mm, LA = 9mm, M = 130mm, T = 3.5mm, S = 9, D = 14mm, E = 30mm, GA = 16mm, F = 5mm