S.A.S.à Conseil de Surveillance au capital de 525 000 Euros
Parc Industriel des 50 Arpents
8, square Louis Blanc
77680 ROISSY-EN-BRIE - France

Ventilateur hélicoïde HQW 450/6TK - 18060465

Caractéristiques :

- Alimentation : 230V
- Type de connexion : boîte à bornes
- Débit (m3/h) : 4130
- Diamètre (hélice ou turbine) : 450
- Indice de protection : 55
- Sens de l'air : Soufflant (Moteur - Hélice)
- Température de l'air véhiculé : de - 30° à + 60°
- Vitesse (tours/minute) : 960
- Intensité (ampères) : 0.9/1
- Puissance absorbée (watts) : 182
- Conformité RoHs : Oui
- Monté sur : roulements
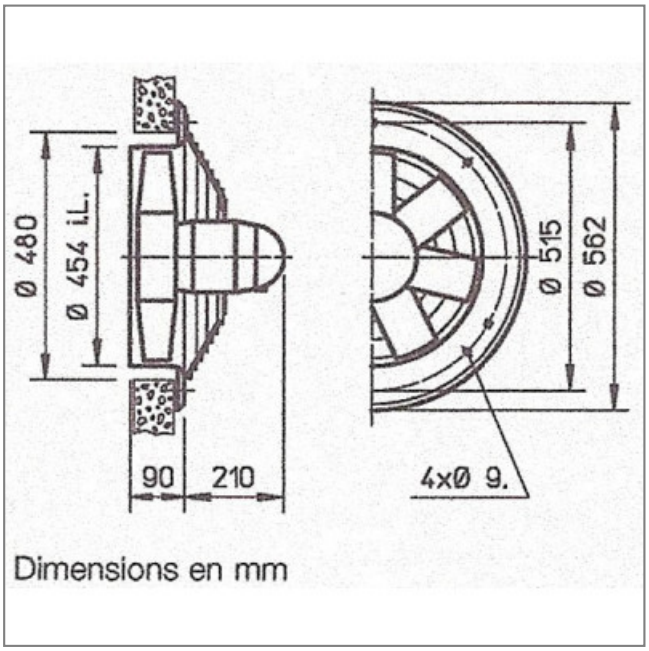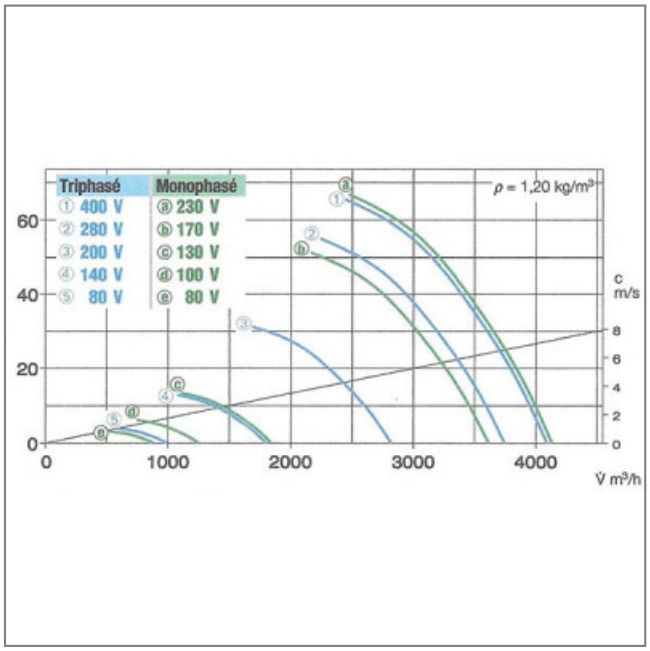
Côte d'encombrement : -