S.A.S.à Conseil de Surveillance au capital de 525 000 Euros
Parc Industriel des 50 Arpents
8, square Louis Blanc
77680 ROISSY-EN-BRIE - France

Ventilateur hélicoïde S0450 VD46 MG060W04 - 26050446

Caractéristiques :
- Fréquence : 50/60Hz
- Alimentation : 230V
- Type de connexion : câble
- Diamètre (hélice ou turbine) : 450
- Indice de protection : 54
- Sens de l'air : Aspirant (Hélice - Moteur)
- Température de l'air véhiculé : de - 30° à + 60°
- Vitesse (tours/minute) : 1500
- Intensité (ampères) : 1.7
- Puissance absorbée (watts) : 400
- Conformité RoHs : Oui
- Monté sur : roulements
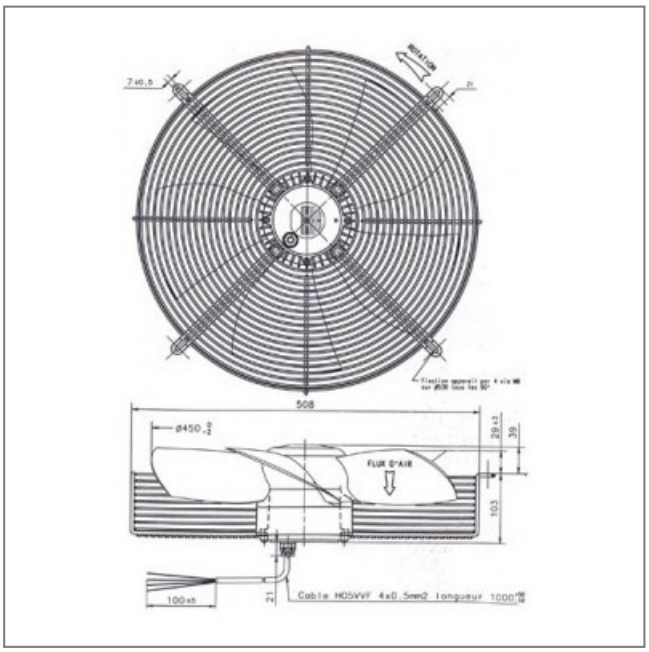
Côte d'encombrement : -