S.A.S.à Conseil de Surveillance au capital de 525 000 Euros
Parc Industriel des 50 Arpents
8, square Louis Blanc
77680 ROISSY-EN-BRIE - France

ECM 15-25.C1M.200.34° - 12530206

Caractéristiques :
- A économie d'énergie : Oui
- Inclinaison de l'hélice : 34°
- Longueur du câble (m) : 1
- Fréquence : 50/60Hz
- Alimentation : 230V
- Type de connexion : câble
- Débit (m3/h) : 700
- Diamètre (hélice ou turbine) : 200
- Indice de protection : 65
- Sens de l'air : Aspirant (Hélice - Moteur)
- Température de l'air véhiculé : de - 30° à + 40°
- Vitesse (tours/minute) : 1850
- Intensité (ampères) : 0.12
- Puissance absorbée (watts) : 16
- Conformité RoHs : Oui
- Monté sur : roulements
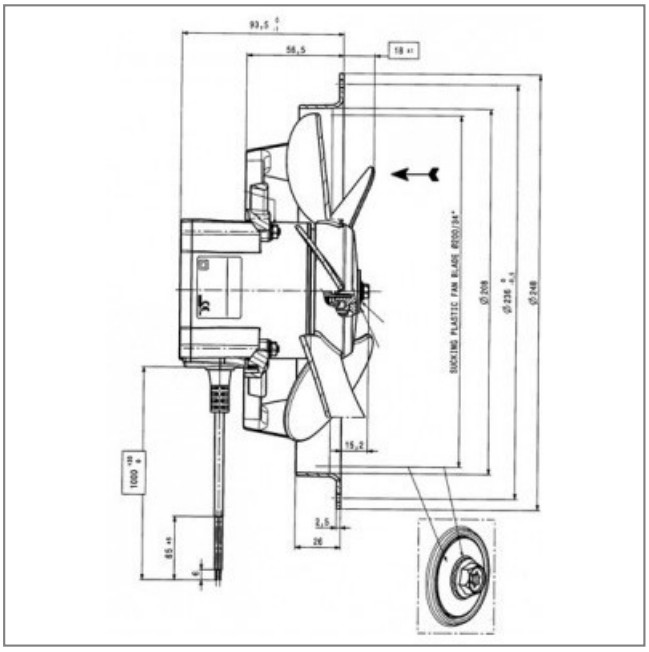
Côte d'encombrement : -