S.A.S.à Conseil de Surveillance au capital de 525 000 Euros
Parc Industriel des 50 Arpents
8, square Louis Blanc
77680 ROISSY-EN-BRIE - France

Moto-turbine R2E133-AN.77-01 - 13440125

Cette moto-turbine **ebmpapst** convient parfaitement pour les professionnels dans les domaines de l'informatique, climatisation, chauffage, extraction d'air, industrie agro-alimentaire…

- IP 44

- Roulements à billes

- Isolation B

- Homologations EN60335-1, CE

- Sens de rotation horaire vu côté rotor

- Branchement électrique par câble

- Protection thermique par thermocontacts

- Hélice en tôle d'acier galvanisé

- Masse 1,20kg

Caractéristiques :
- Longueur du câble (m) : 0.45
- Fréquence : 50/60Hz
- Alimentation : 230V
- Type de connexion : câble
- Débit (m3/h) : 245
- Diamètre (hélice ou turbine) : 133
- Indice de protection : 44
- Température de l'air véhiculé : de - 25° à + 60°
- Vitesse (tours/minute) : 2150
- Niveau sonore (décibels) : 65
- Intensité (ampères) : 0.39
- Puissance absorbée (watts) : 88
- Conformité RoHs : Oui
- Monté sur : roulements

Côte d'encombrement : -

S.A.S.à Conseil de Surveillance au capital de 525 000 Euros
Parc Industriel des 50 Arpents
8, square Louis Blanc
77680 ROISSY-EN-BRIE - France

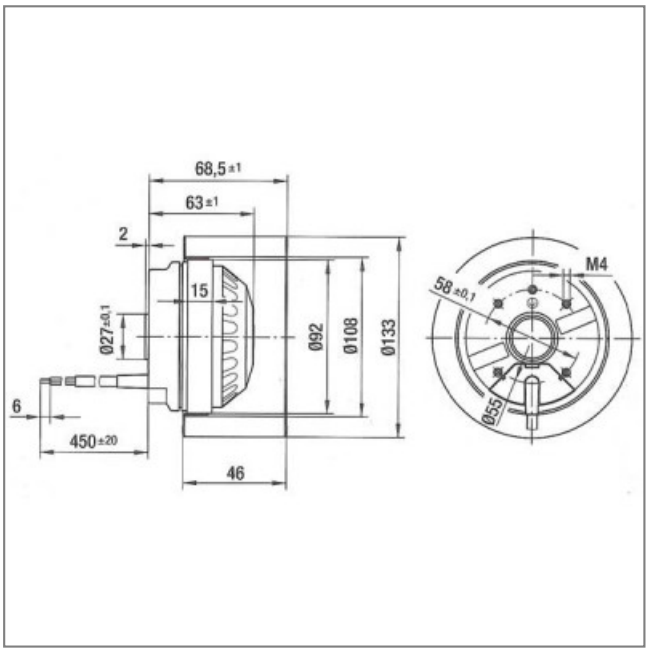

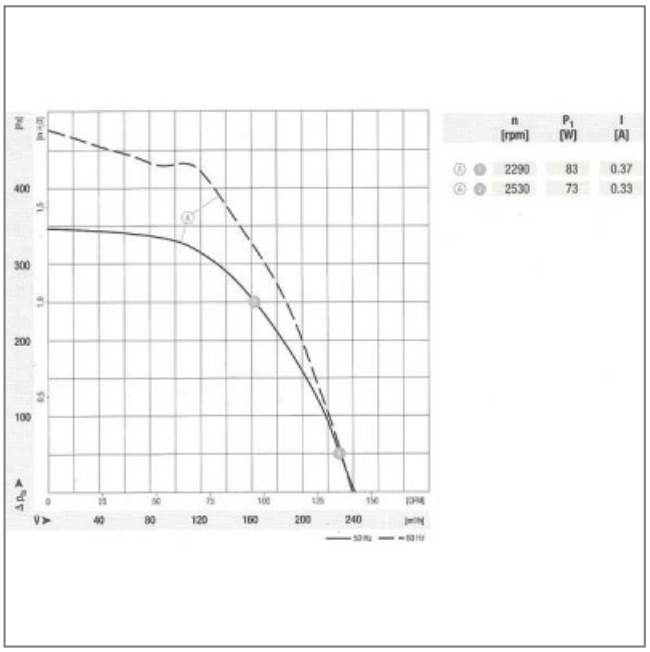

	n [rpm]	P_1 [W]	I [A]
Ⓐ Ⓑ	2290	83	0.37
Ⓐ Ⓑ	2530	73	0.33