S.A.S.à Conseil de Surveillance au capital de 525 000 Euros
Parc Industriel des 50 Arpents
8, square Louis Blanc
77680 ROISSY-EN-BRIE - France

Ventilateur hélicoïde A6D500-AJ03-01 - 13031494

Facilité d'utilisation pour ce ventilateur hélicoïde **ebmpapst** dans tous domaines d'activité : agro-alimentaire, bureau d'études, métrologie, grande distribution, etc

- Hélice 5 pales en tôle d'acier galvanisé peint en noir

- Classe F

- Roulements à billes

- Protection contre les surcharges par thermocontact sorti

- IP54

- Dimensions 497x112mm

- Sens d'air hélice vers fixation

- Raccordement électrique par boîte à bornes

- Masse 3,84kg

- Pression minimum 75Pa

Caractéristiques :
- Fréquence : 50/60Hz
- Alimentation : 400V
- Type de connexion : boîte à bornes
- Débit (m3/h) : 3719
- Diamètre (hélice ou turbine) : 500
- Indice de protection : 54
- Sens de l'air : Hélice vers fixations
- Température de l'air véhiculé : de - 40° à + 65°
- Vitesse (tours/minute) : 930/800
- Niveau sonore (décibels) : 62
- Intensité (ampères) : 0,69/0,4
- Puissance absorbée (watts) : 270/190
- Conformité RoHs : Oui
- Monté sur : roulements

Côte d'encombrement : -
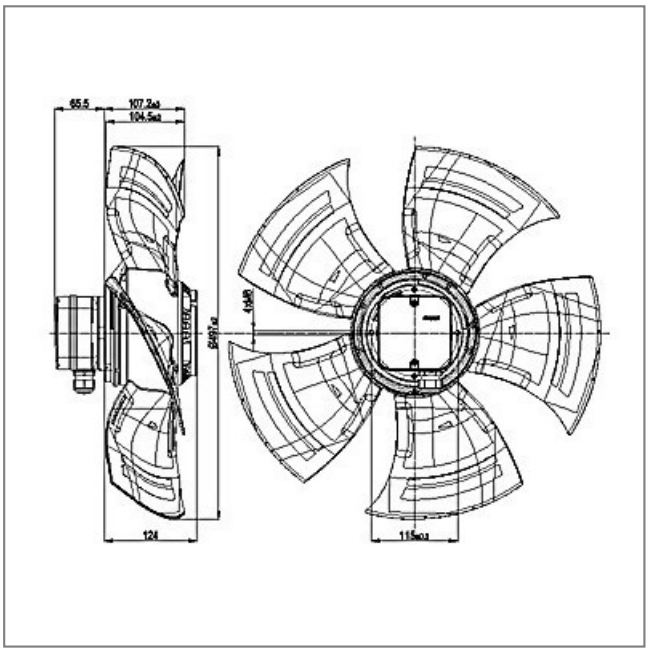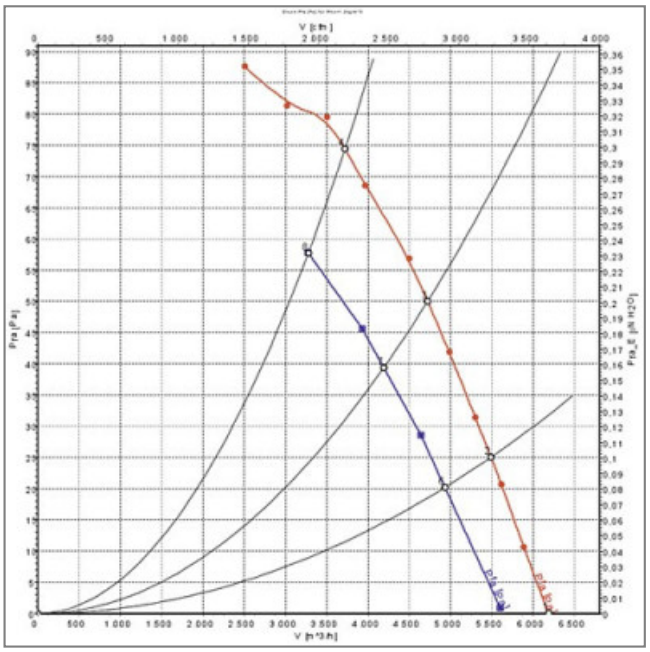
S.A.S.à Conseil de Surveillance au capital de 525 000 Euros
Parc Industriel des 50 Arpents
8, square Louis Blanc
77680 ROISSY-EN-BRIE - France