S.A.S.à Conseil de Surveillance au capital de 525 000 Euros
Parc Industriel des 50 Arpents
8, square Louis Blanc
77680 ROISSY-EN-BRIE - France

Moteur électrique MWA N0040 N4N M + ADAPTER - 33080041

Caractéristiques :
- Diamètre de l'arbre : 12
- Longueur de l'arbre (mm) : 40
- Alimentation : 230V
- Type de connexion : boîte à bornes
- Indice de protection : 44
- Température de l'air véhiculé : de - 40° à + 45°
- Vitesse (tours/minute) : 1315
- Intensité (ampères) : 0,46
- Puissance absorbée (watts) : 107
- Conformité RoHs : Oui
- Monté sur : roulements
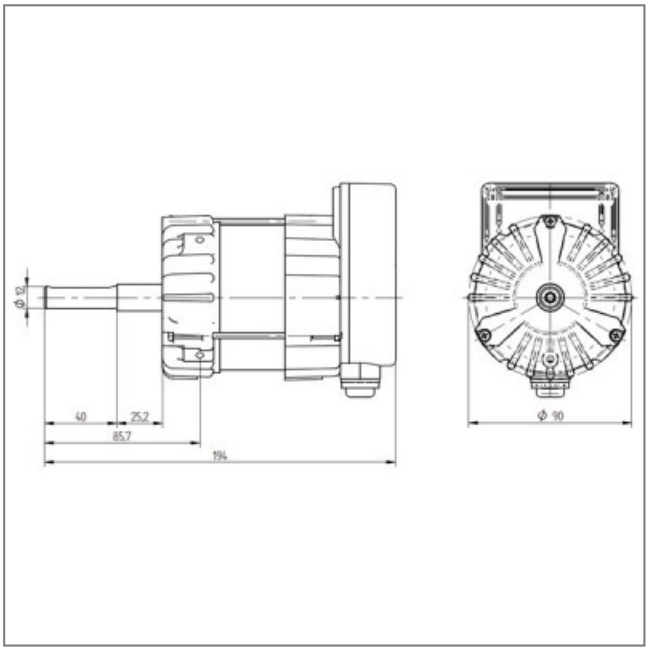
Côte d'encombrement : -