S.A.S.à Conseil de Surveillance au capital de 525 000 Euros
Parc Industriel des 50 Arpents
8, square Louis Blanc
77680 ROISSY-EN-BRIE - France

Ventilateur centrifuge G2E120-TD76-01 - 13410056

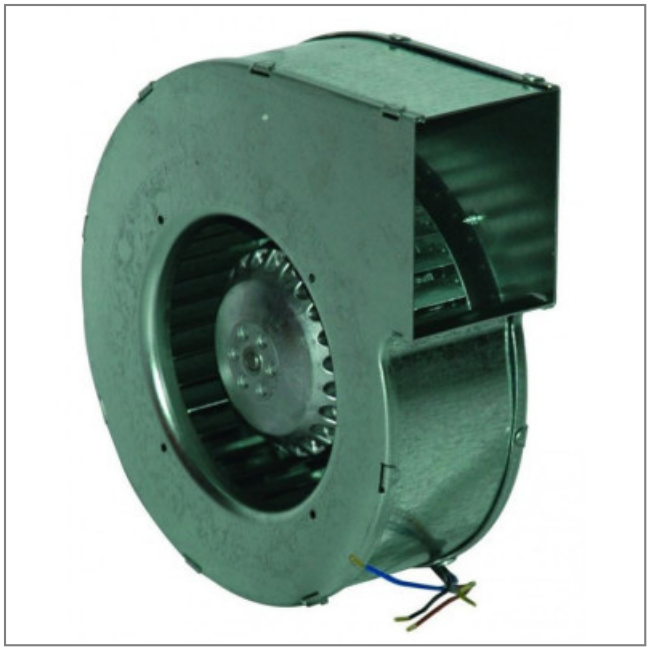

Pour ce ventilateur centrifuge **ebmpapst**, la gamme d'application est très large : évacuation d'air, séchage, air de recirculation, soufflerie, installations d'épuration…

- IP 44

- Roulements à billes

- Classe B

- Branchement électrique par boîte à borne

- Homologations EN60335-1, CE

- Masse 1.20kg

Caractéristiques :
- Dimensions sortie d'air (L x h) : 120x59
- Fréquence : 50/60Hz
- Alimentation : 230V
- Type de connexion : boîte à bornes
- Débit (m3/h) : 190
- Diamètre (hélice ou turbine) : 120
- Indice de protection : 44
- Température de l'air véhiculé : de - 25° à + 55°
- Vitesse (tours/minute) : 2050
- Niveau sonore (décibels) : 63
- Intensité (ampères) : 0.25
- Puissance absorbée (watts) : 57
- Conformité RoHs : Oui
- Monté sur : roulements

Côte d'encombrement : F = 59mm, I = 60mm

S.A.S.à Conseil de Surveillance au capital de 525 000 Euros
Parc Industriel des 50 Arpents
8, square Louis Blanc
77680 ROISSY-EN-BRIE - France

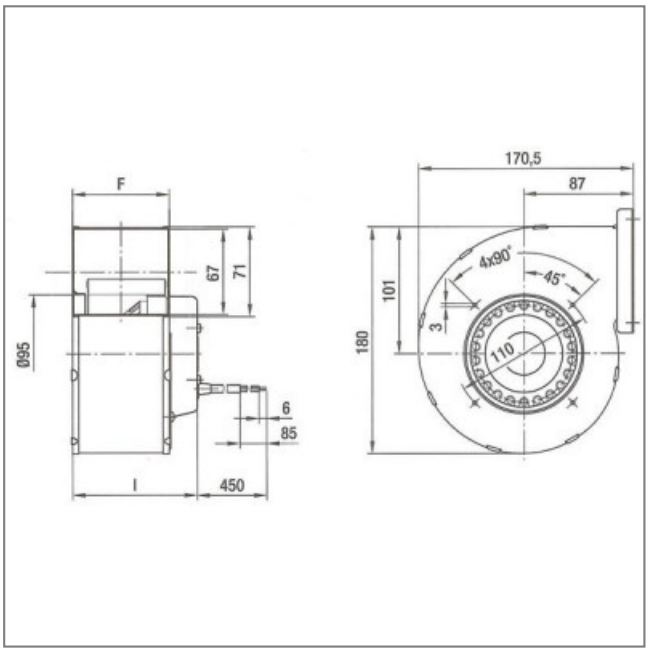

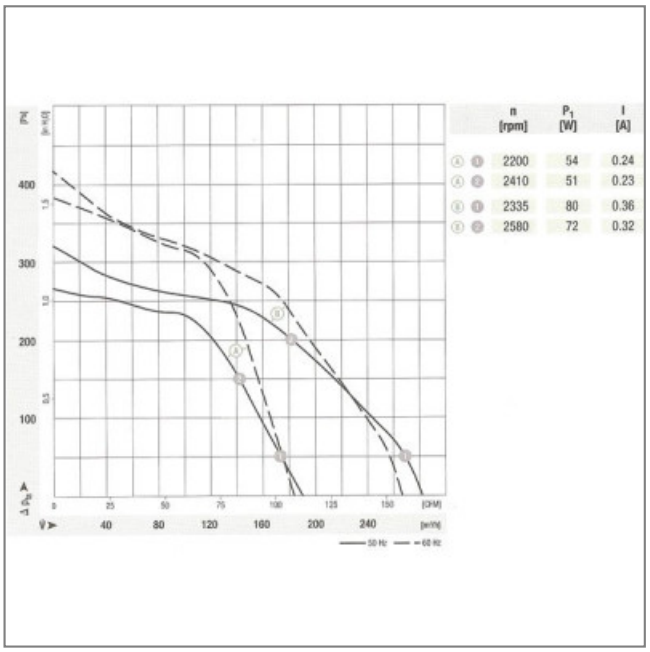

	n [rpm]	P_1 [W]	I [A]
Ⓐ ①	2200	54	0.24
Ⓐ ②	2410	51	0.23
Ⓑ ①	2335	80	0.36
Ⓑ ②	2580	72	0.32