S.A.S.à Conseil de Surveillance au capital de 525 000 Euros
Parc Industriel des 50 Arpents
8, square Louis Blanc
77680 ROISSY-EN-BRIE - France

Moteur électrique PB023045 - 30200260

Caractéristiques :
- Longueur totale (mm) : 550
- Diamètre de l'arbre : 12,7
- Longueur de l'arbre (mm) : 190
- Sens de rotation : SIH
- Fréquence : 50/60Hz
- Alimentation : 230V
- Type de connexion : câble
- Température de l'air véhiculé : de - 40° à + 45°
- Vitesse (tours/minute) : 1370
- Intensité (ampères) : 3.5
- Puissance absorbée (watts) : 373
- Conformité RoHs : Oui
- Monté sur : coussinets
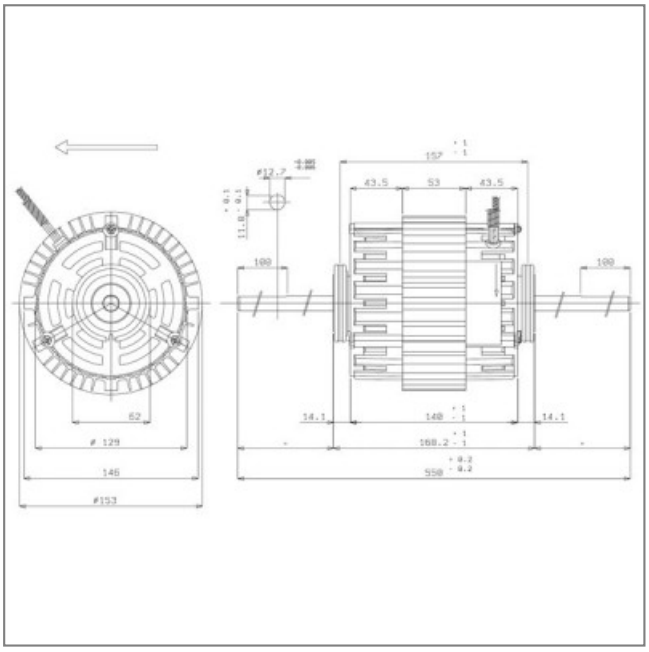
Côte d'encombrement : -