S.A.S.à Conseil de Surveillance au capital de 525 000 Euros
Parc Industriel des 50 Arpents
8, square Louis Blanc
77680 ROISSY-EN-BRIE - France

Moteur électrique ECM 12-15.C5M.VL.HA - 12500015

Ce moteur **ELCO** est idéal pour les professionnels car il est multi-usages dans le domaine de vitrines réfrigérées, unités de condensation, réfrigération…

- Moteur universel pour ventilateur
- Roulements

Caractéristiques :
- A économie d'énergie : oui
- Sens de rotation : SIH
- Fréquence : 50/60Hz
- Alimentation : 230V
- Type de connexion : câble
- Indice de protection : 65
- Intensité (ampères) : 0.11
- Conformité RoHs : Oui
- Monté sur : roulements
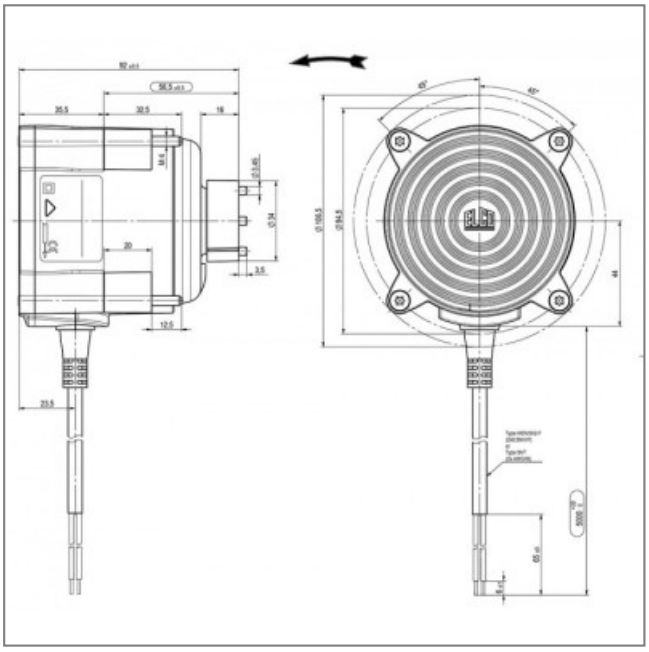
Côte d'encombrement : -