S.A.S.à Conseil de Surveillance au capital de 525 000 Euros
Parc Industriel des 50 Arpents
8, square Louis Blanc
77680 ROISSY-EN-BRIE - France

Moteur électrique iQ3620 - 13500090

Moteur **ebmpapst** utilisé dans une très large gamme d'application : électricité , électronique, équipement, informatique, réfrigération, froid commercial, etc.

- Raccord électrique par câble
- Moteur asynchrone basse consommation
- Coque en aluminium moulé sous pression
- Sens de rotation anti-horaire face à l'arbre
- Homologation VDE
- IP54
- Roulements à billes
- Masse 850g

Caractéristiques :
- A économie d'énergie : Oui
- Puissance rendue (watts) : 20
- Fréquence : 50/60Hz
- Alimentation : 230V
- Type de connexion : câble
- Indice de protection : 54
- Température de l'air véhiculé : de - 40° à + 50°
- Vitesse (tours/minute) : 1300
- Intensité (ampères) : 0.22
- Conformité RoHs : Oui
- Monté sur : roulements

Côte d'encombrement : a = 90mm, b = 51.5mm
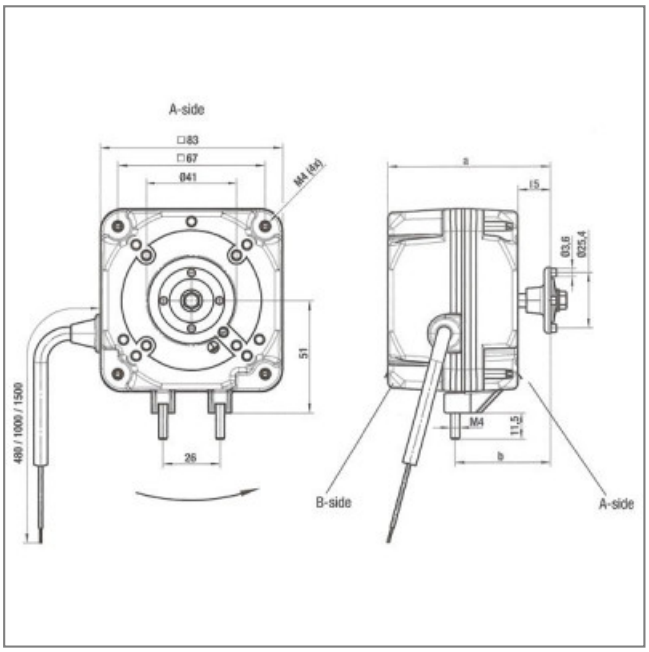
S.A.S.à Conseil de Surveillance au capital de 525 000 Euros
Parc Industriel des 50 Arpents
8, square Louis Blanc
77680 ROISSY-EN-BRIE - France