S.A.S.à Conseil de Surveillance au capital de 525 000 Euros
Parc Industriel des 50 Arpents
8, square Louis Blanc
77680 ROISSY-EN-BRIE - France

Ventilateur centrifuge VRE ADN 315L - 30043150

Caractéristiques :

- Dimensions sortie d'air (L x h) : 404x403
- Fréquence : 50/60Hz
- Débit (m3/h) : 16000-19999
- Vitesse (tours/minute) : 2100
- Puissance absorbée (watts) : 5500
- Conformité RoHs : Non
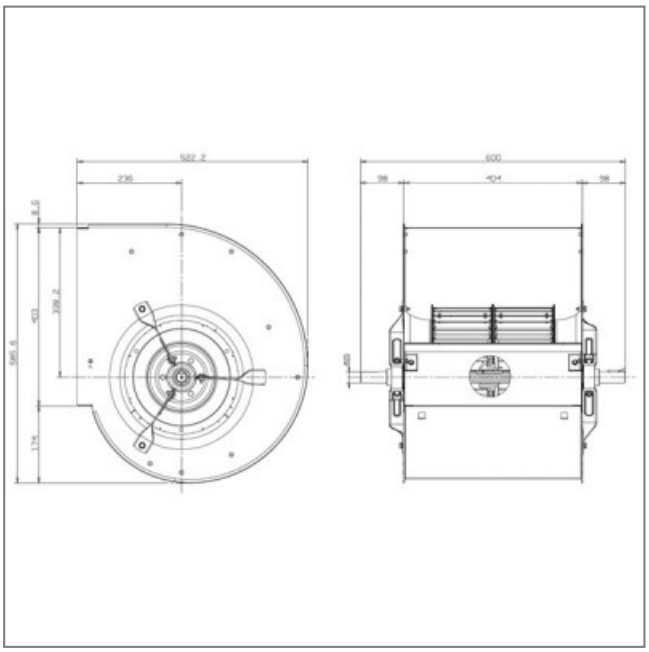
Côte d'encombrement : -