S.A.S.à Conseil de Surveillance au capital de 525 000 Euros
Parc Industriel des 50 Arpents
8, square Louis Blanc
77680 ROISSY-EN-BRIE - France

Moto-turbine R2E250-RA50-01 - 13430268

La souplesse d'adaptation de ce matériel **ebm-papst** permet son application dans le domaine des chantiers navals, génie climatique, salles blanches, condenseurs, évaporateurs, agriculture, rails et transports, réfrigération, refroidissement électronique, évacuation d'air…

- Moto-turbine avec moteur à rotor extérieur

- IP44

- Isolation F

- Sens de rotation horaire vu côté rotor

- Protection thermique par thermocontacts de bobinage

- Branchement électrique par prise

- Hélice en plastique renforcé de fibre de verre

- Homologations EN60335-1, CE

- Masse 2.88kg

Caractéristiques :
- Condensateurs (ÂµF) : en option
- Fréquence : 50/60Hz
- Alimentation : 230V
- Débit (m3/h) : 1420
- Diamètre (hélice ou turbine) : 250
- Indice de protection : 44
- Température de l'air véhiculé : de - 25° à + 70°
- Vitesse (tours/minute) : 2500
- Niveau sonore (décibels) : 58
- Intensité (ampères) : 0.93
- Puissance absorbée (watts) : 210
- Conformité RoHs : Oui
- Monté sur : roulements

Côte d'encombrement : -
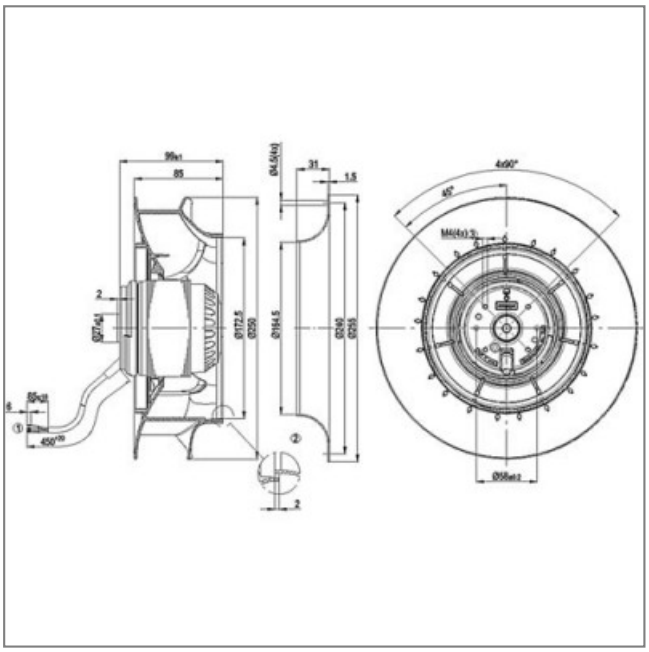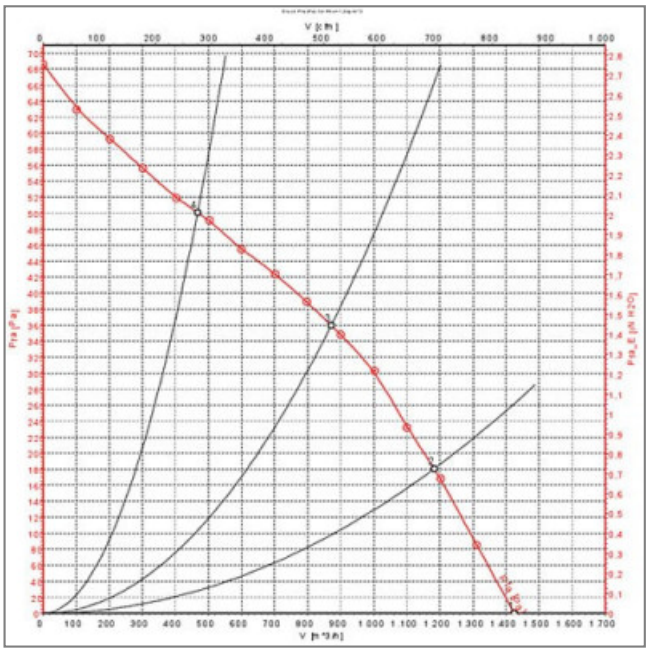
S.A.S.à Conseil de Surveillance au capital de 525 000 Euros
Parc Industriel des 50 Arpents
8, square Louis Blanc
77680 ROISSY-EN-BRIE - France