S.A.S.à Conseil de Surveillance au capital de 525 000 Euros
Parc Industriel des 50 Arpents
8, square Louis Blanc
77680 ROISSY-EN-BRIE - France

Moteur électrique K21R 63 K2 0.18/2 B5 - 25090180

Caractéristiques :
- Hauteur de l'axe (mm) : 63
- Diamètre de l'arbre : 11
- Longueur de l'arbre (mm) : 23
- Fréquence : 50/60Hz
- Alimentation : 230/400V
- Type de connexion : boîte à bornes
- Indice de protection : 55
- Température de l'air véhiculé : de - 15° à + 40°
- Vitesse (tours/minute) : 2790
- Niveau sonore (décibels) : 46
- Intensité (ampères) : 0.89/0.51
- Puissance absorbée (watts) : 100
- Conformité RoHs : Oui
- Monté sur : roulements
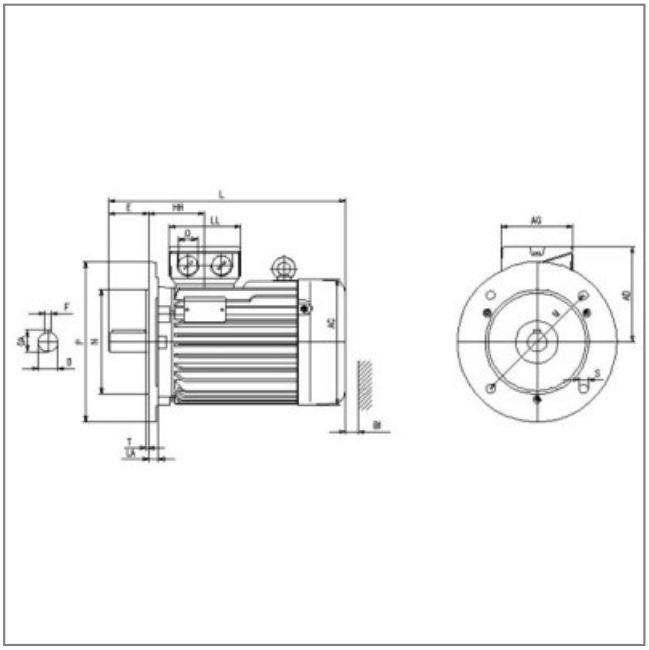
Côte d'encombrement : AC = 109mm, AD = 98mm, L = 179mm, H = 63mm, HH = 58mm, BI = 14mm, AG = 92mm, LL = 92mm, P = 140mm, N = 95mm, LA = 9mm, M = 115mm, T = 3mm, S = 9mm, D = 11mm, E = 23mm, GA = 12,5mm, F = 4mm