S.A.S.à Conseil de Surveillance au capital de 525 000 Euros
Parc Industriel des 50 Arpents
8, square Louis Blanc
77680 ROISSY-EN-BRIE - France

Ventilateur centrifuge DDM 9/9.250.6. BRIDE ET SUPPORT - 30460971

Caractéristiques :

- Dimensions sortie d'air (L x h) : 298x265 (9/9)
- Fréquence : 50/60Hz
- Alimentation : 230V
- Type de connexion : boîte à bornes
- Débit (m3/h) : 2950
- Indice de protection : 55
- Température de l'air véhiculé : de - 20° à + 70°
- Vitesse (tours/minute) : 800
- Niveau sonore (décibels) : 74
- Intensité (ampères) : 2,2/2,43
- Puissance absorbée (watts) : 250
- Conformité RoHs : Oui
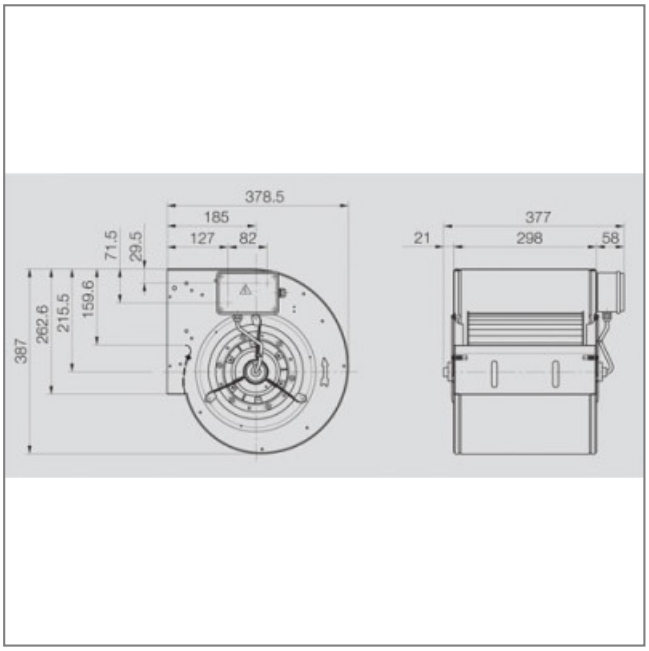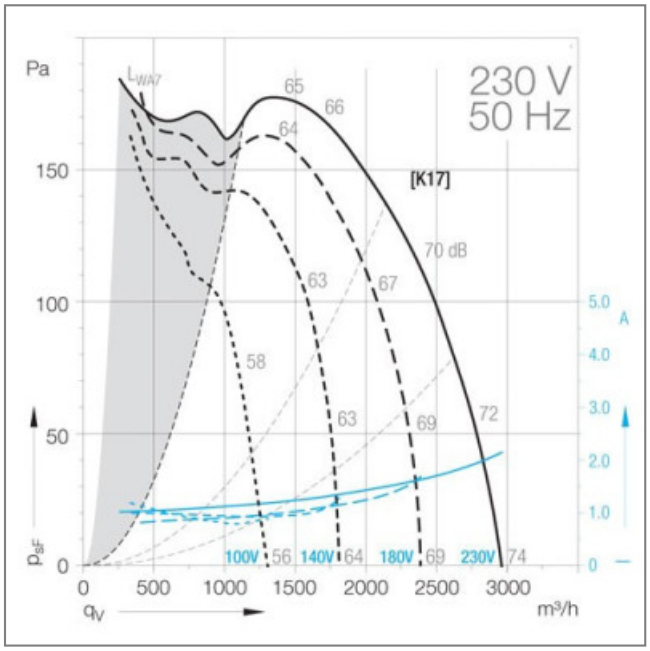
Côte d'encombrement : -