S.A.S.à Conseil de Surveillance au capital de 525 000 Euros
Parc Industriel des 50 Arpents
8, square Louis Blanc
77680 ROISSY-EN-BRIE - France

Ventilateur hélicoïde FN050-4DW.4I.A7P1 - 11060506

Facilité d'utilisation pour ce ventilateur **ziehl-abegg** dans tous domaines d'activité : agro-alimentaire, bureau d'études, métrologie, grande distribution, etc

- Ventilateur avec moteur à rotor extérieur

- Hélice 7 pales profilées en aluminium moulé sous pression

- Sens d'air fixation vers hélice

- Roulements à billes

- Branchement électrique boîte à borne

- Protection contre les surcharges par thermostat

- IP54

- Isolation classe F

- Masse 13,8kg

Caractéristiques :
- Fréquence : 50/60Hz
- Alimentation : 230/400V
- Type de connexion : boîte à bornes
- Débit (m3/h) : 5000-5499
- Diamètre (hélice ou turbine) : 500
- Indice de protection : 54
- Sens de l'air : Fixations vers hélice
- Température de l'air véhiculé : de - 25° à + 70°
- Vitesse (tours/minute) : 1330
- Intensité (ampères) : 2,5/1,45
- Puissance absorbée (watts) : 830
- Conformité RoHs : Oui
- Monté sur : roulements

Côte d'encombrement : B1 = 162mm, B3 = 226mm, B5 = 86,5mm
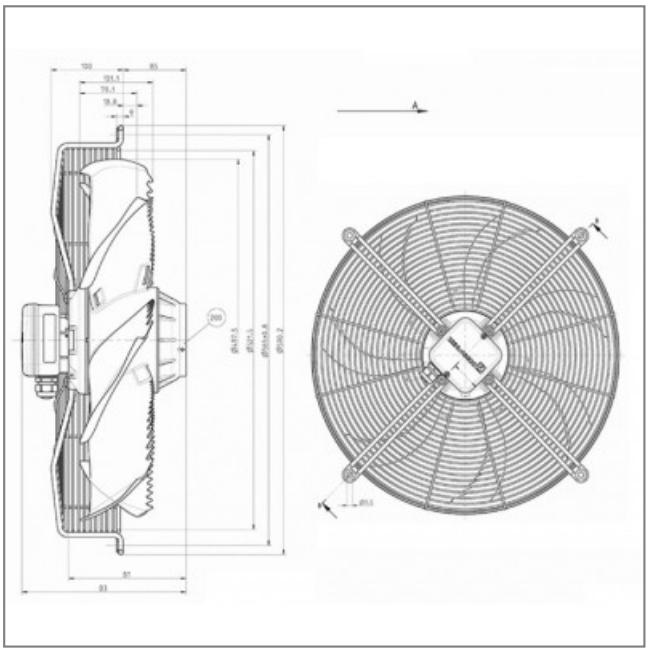
S.A.S.à Conseil de Surveillance au capital de 525 000 Euros
Parc Industriel des 50 Arpents
8, square Louis Blanc
77680 ROISSY-EN-BRIE - France