S.A.S.à Conseil de Surveillance au capital de 525 000 Euros
Parc Industriel des 50 Arpents
8, square Louis Blanc
77680 ROISSY-EN-BRIE - France

Ventilateur centrifuge AT10/10 C - 30041000

Pour ce ventilateur **NICOTRA**, la gamme d'application est très large : évacuation d'air, séchage, air de recirculation, soufflerie, installations d'épuration…

- Entrainement par courroie avec pales inclinées vers l'avant
- Ventilateur avec turbine à réaction en tôle d'acier galvanisé
- Double aspiration
- Protection thermique à l'extérieur
- IP 55

- Pression minimum : 1550 Pa
- Classe thermique F
- Roulements à billes
- Masse 11.6kg

Caractéristiques :
- Dimensions sortie d'air (L x h) : 331x249 (10/10)
- Fréquence : 50/60Hz
- Débit (m3/h) : 15000
- Température de l'air véhiculé : de - 20° à + 85°
- Vitesse (tours/minute) : 2000
- Niveau sonore (décibels) : 102
- Conformité RoHs : oui
- Monté sur : roulements

Côte d'encombrement : A = 395mm, B = 455mm, C = 289mm, E = 331mm, F = 249mm, G = 203mm, H = 431mm, L = 371mm, M = 490mm, P = 353mm, R = 20mm, S = 6mm, V = 36mm, K = 59,5mm, X1 = 330mm, X2 = 390mm, t = 6mm, t1 = 16,5mm, w = 40mm, z = 65,5mm, d = 20mm, u x s = 9x12
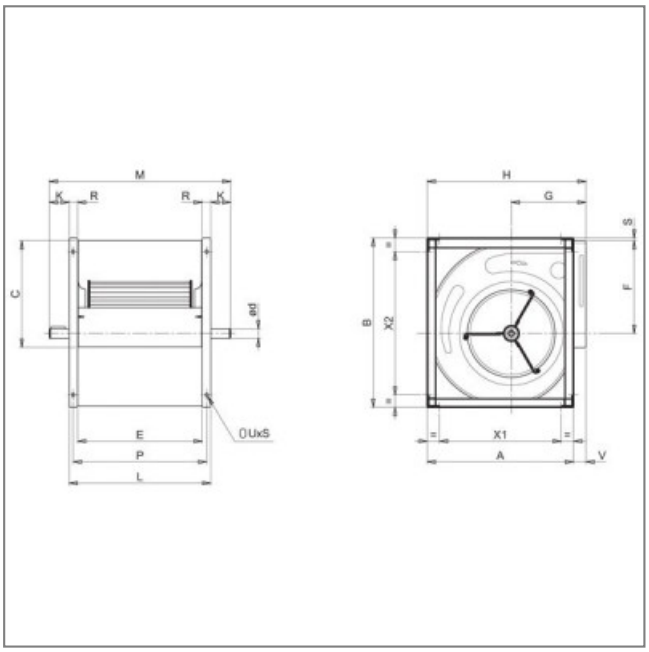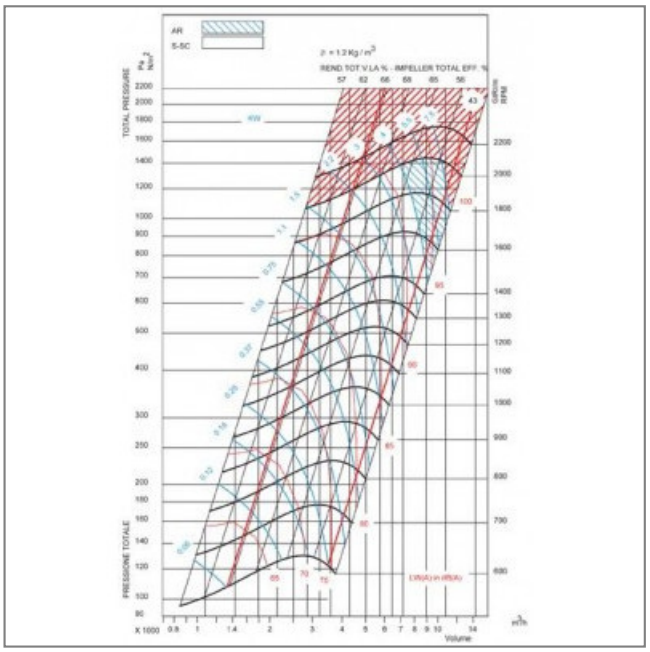
S.A.S.à Conseil de Surveillance au capital de 525 000 Euros
Parc Industriel des 50 Arpents
8, square Louis Blanc
77680 ROISSY-EN-BRIE - France