S.A.S.à Conseil de Surveillance au capital de 525 000 Euros
Parc Industriel des 50 Arpents
8, square Louis Blanc
77680 ROISSY-EN-BRIE - France

Moteur électrique 101M-50150/R - 31080154

Caractéristiques :
- Diamètre de l'arbre : 12,7
- Longueur de l'arbre (mm) : 110
- Alimentation : 230V
- Type de connexion : câble
- Indice de protection : 44
- Vitesse (tours/minute) : 1300
- Intensité (ampères) : 1,3
- Puissance absorbée (watts) : 270
- Conformité RoHs : Oui
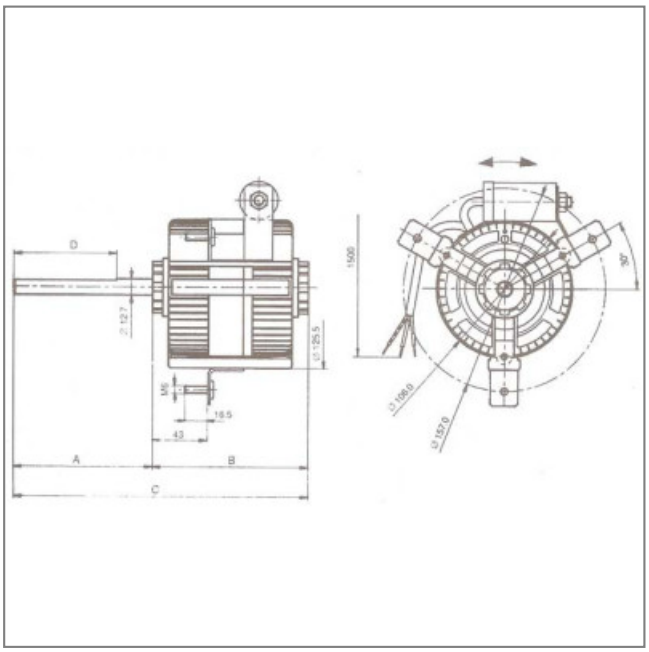
Côte d'encombrement : A = 108mm, B = 141mm, C = 249mm, D = 85mm