S.A.S.à Conseil de Surveillance au capital de 525 000 Euros
Parc Industriel des 50 Arpents
8, square Louis Blanc
77680 ROISSY-EN-BRIE - France

Ventilateur hélicoïde HC-31-4T/H GALAVANISE A CHAUD / NA 789 - 23051303

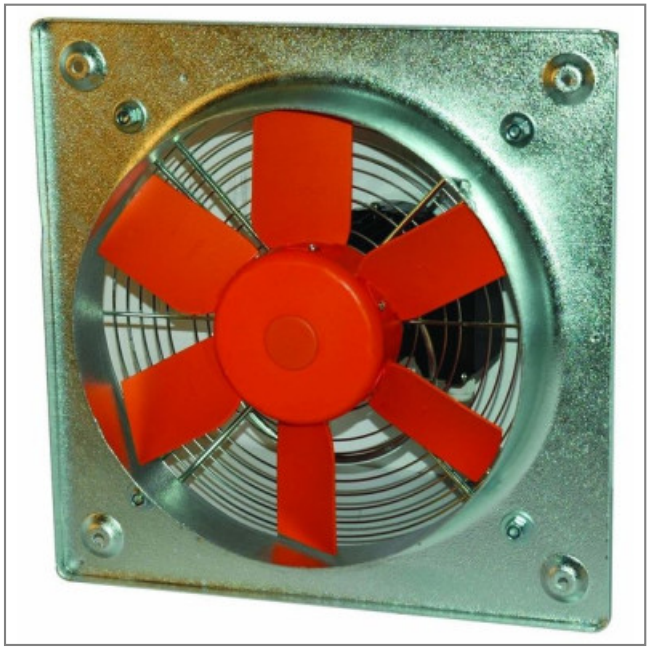

Caractéristiques :
- Fréquence : 50Hz
- Alimentation : 230/400V
- Type de connexion : boîte à bornes
- Débit (m3/h) : 2400
- Indice de protection : 55
- Vitesse (tours/minute) : 1450
- Niveau sonore (décibels) : 54
- Intensité (ampères) : 0,73/0,42
- Puissance absorbée (watts) : 80
- Conformité RoHs : Oui
- Monté sur : roulements

Côte d'encombrement : -

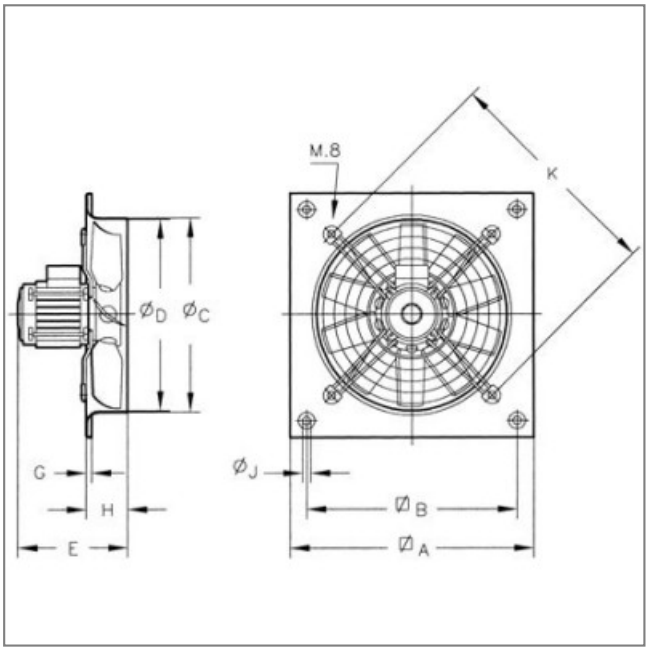

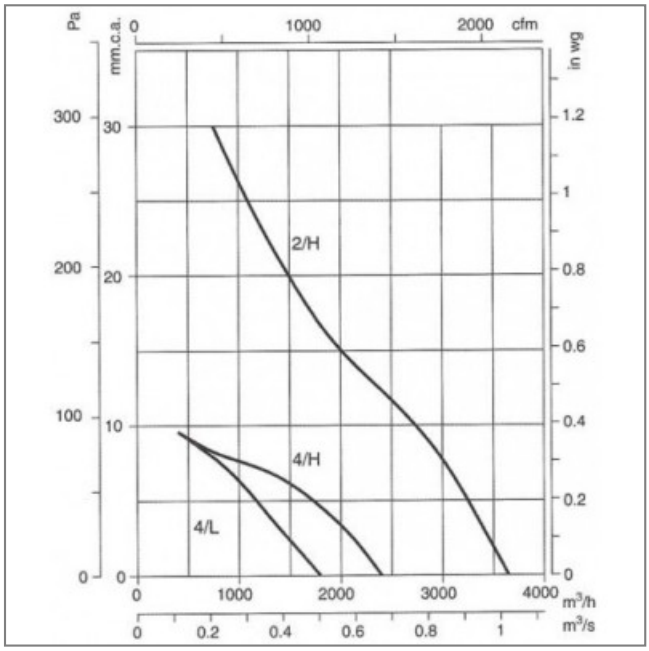
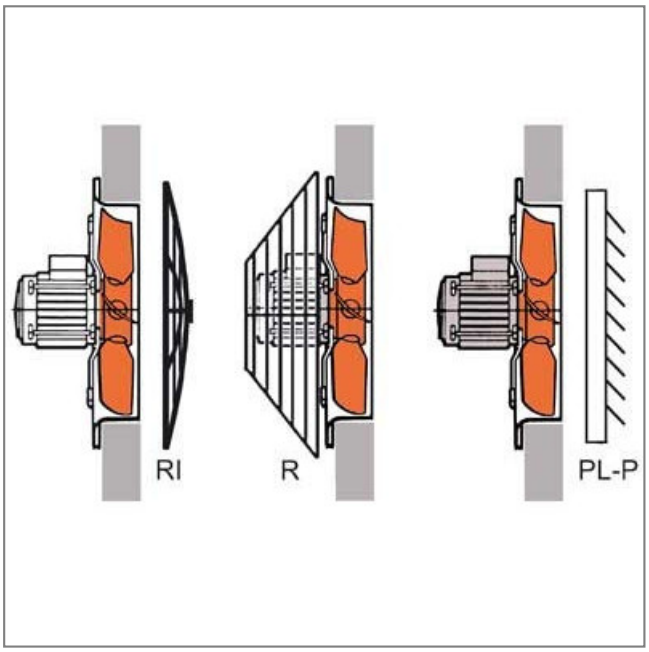
S.A.S.à Conseil de Surveillance au capital de 525 000 Euros
Parc Industriel des 50 Arpents
8, square Louis Blanc
77680 ROISSY-EN-BRIE - France