S.A.S.à Conseil de Surveillance au capital de 525 000 Euros
Parc Industriel des 50 Arpents
8, square Louis Blanc
77680 ROISSY-EN-BRIE - France

Ventilateur tangentiel double TG 60/2 180x2/30 - 31181421

Caractéristiques :

- Longueur de la turbine (mm) : 180x2
- Epaisseur de l'entrefer (mm) : 30
- Alimentation : 230V
- Type de connexion : cosses
- Débit (m3/h) : 290
- Diamètre (hélice ou turbine) : 60
- Indice de protection : 20
- Température de l'air véhiculé : de 0° à + 60°
- Vitesse (tours/minute) : 1780
- Puissance absorbée (watts) : 38
- Conformité RoHs : Oui
- Monté sur : coussinets
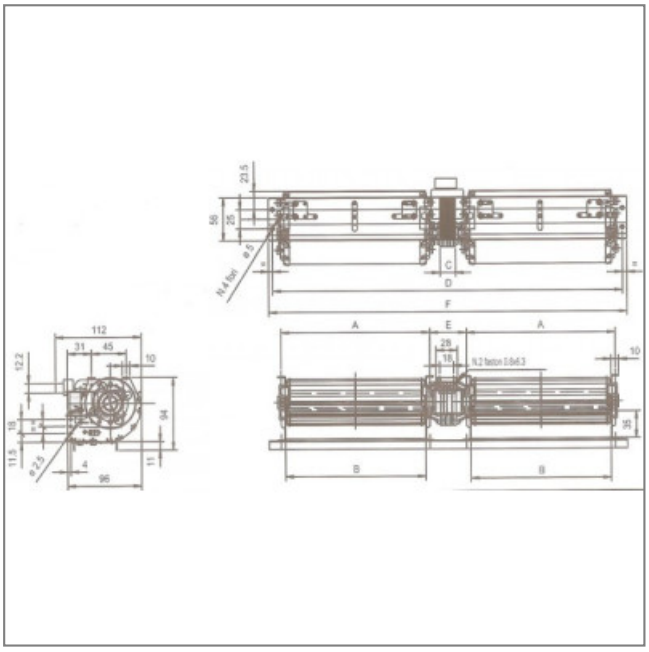
Côte d'encombrement : A = 193mm, B = 184m, C = 30mm, D = 457mm, E = 61mm, F = 470mm