S.A.S.à Conseil de Surveillance au capital de 525 000 Euros
Parc Industriel des 50 Arpents
8, square Louis Blanc
77680 ROISSY-EN-BRIE - France

Ventilateur hélicoïde S4E350-AA06-17 - 13032364

Ce ventilateur hélicoïde sur grille **ebmpapst** convient parfaitement pour les professionnels dans les domaines de l'informatique, climatisation, chauffage, extraction d'air, industrie agro-alimentaire…

- Hélice 5 pales en tôle d'acier galvanisé peint en noir

- Raccordement électrique par câble et boîte à bornes

- Roulements à billes basse température

- Dimensions 350x070mm

- Classe B

- Imprégnation sous vide

- Protection contre les surcharges par thermocontact sorti

- Sens d'air hélice vers fixation

- IP44

- Masse 4,7kg

Caractéristiques :
- Fréquence : 50/60Hz
- Alimentation : 230V
- Type de connexion : boîte à bornes
- Débit (m3/h) : 2890
- Diamètre (hélice ou turbine) : 350

S.A.S.à Conseil de Surveillance au capital de 525 000 Euros
Parc Industriel des 50 Arpents
8, square Louis Blanc
77680 ROISSY-EN-BRIE - France

- Indice de protection : 44
- Sens de l'air : Hélice vers fixations
- Température de l'air véhiculé : de - 40° à + 60°
- Vitesse (tours/minute) : 1390
- Intensité (ampères) : 0.62
- Puissance absorbée (watts) : 140
- Conformité RoHs : Oui
- Monté sur : roulements

Côte d'encombrement : -

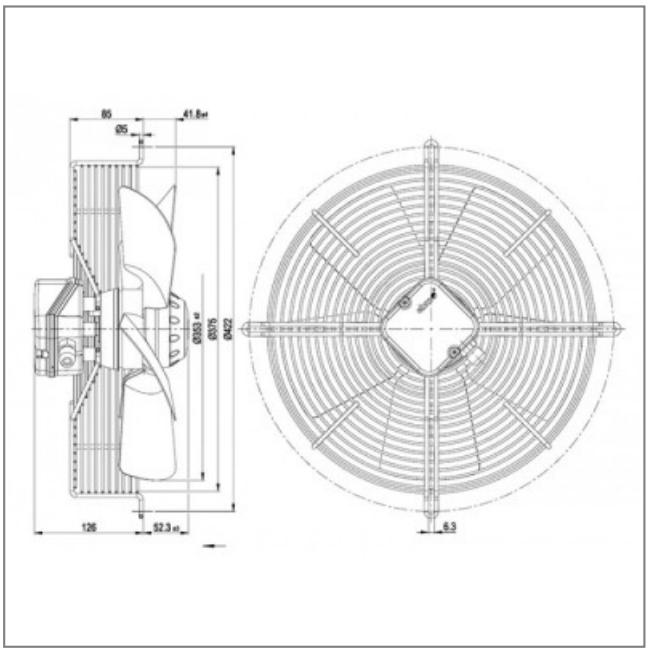

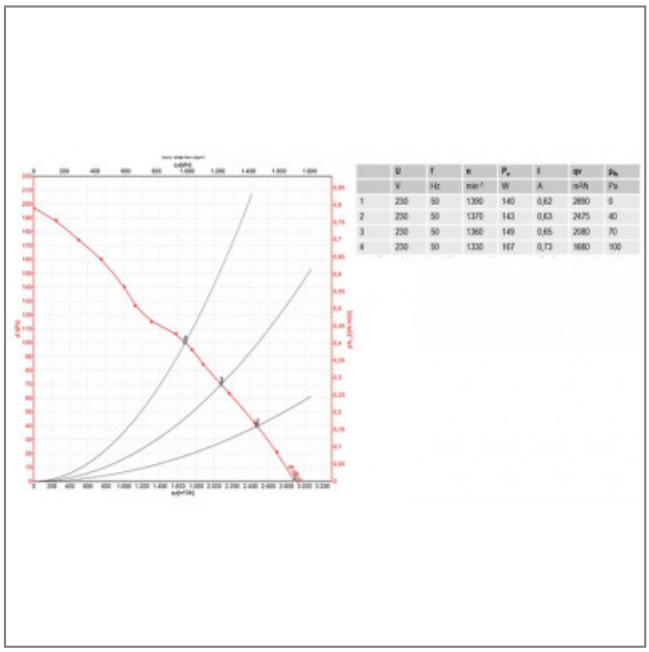

	U	f	n	P_a	I	qv	p_s
	V	Hz	min^{-1}	W	A	m³/h	Pa
1	230	50	1390	140	0,62	2880	0
2	230	50	1370	143	0,63	2475	40
3	230	50	1360	149	0,65	2080	70
4	230	50	1330	167	0,73	1680	100