S.A.S.à Conseil de Surveillance au capital de 525 000 Euros
Parc Industriel des 50 Arpents
8, square Louis Blanc
77680 ROISSY-EN-BRIE - France

EXTRACTEUR DE GAINE RRK 180 EX - 18020180

Conçu pour être insérer directement sur les réseaux de gaines. Destiné au transfert de moyens à faibles volumes.

Caractéristiques :

- Dimensions entrée d'air : 180
- Dimensions sortie d'air (L x h) : 180
- Alimentation : 230V
- Type de connexion : boîte à bornes
- Débit (m3/h) : 290
- Indice de protection : 54
- Température de l'air véhiculé : de - 10° à + 50°
- Vitesse (tours/minute) : 2780
- Niveau sonore (décibels) : 66
- Conformité RoHs : Oui
- Monté sur : roulements
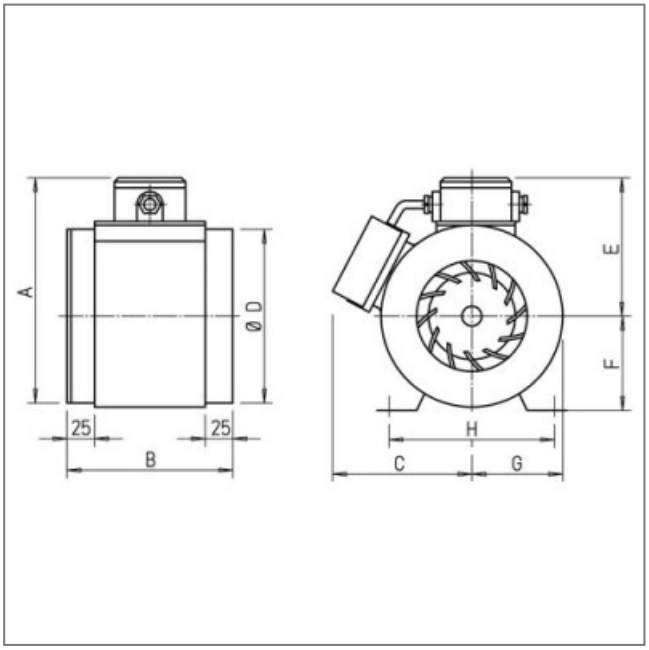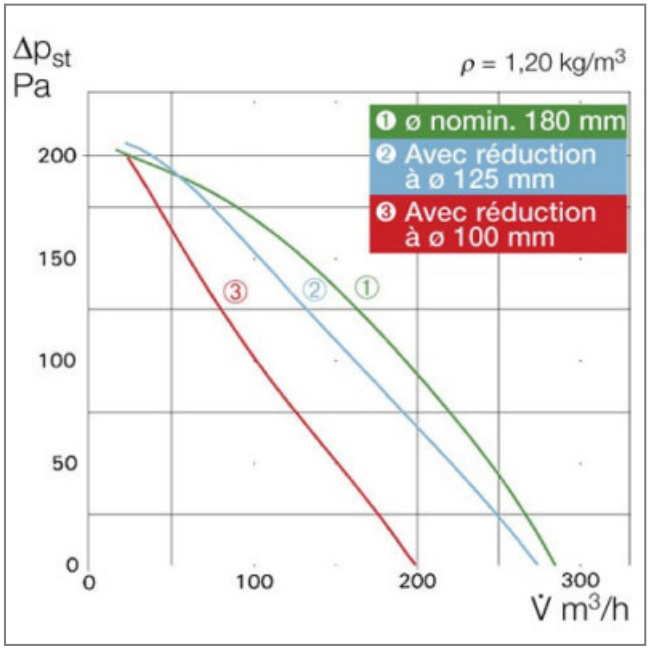
Côte d'encombrement : A = 231 mm, B = 164 mm, C = 160 mm, D = diam. 178 mm, E = 142 mm, F = 120 mm, G = 92 mm, H = 275 mm