S.A.S.à Conseil de Surveillance au capital de 525 000 Euros
Parc Industriel des 50 Arpents
8, square Louis Blanc
77680 ROISSY-EN-BRIE - France

Ventilateur centrifuge G3G200-GN18-01 - 13610200

Caractéristiques :
- A économie d'énergie : oui
- Fréquence : 50/60Hz
- Alimentation : 240V
- Type de connexion : boîte à bornes
- Débit (m3/h) : 1000
- Diamètre (hélice ou turbine) : 200
- Indice de protection : 20
- Température de l'air véhiculé : de - 25° à + 60°
- Vitesse (tours/minute) : 5700
- Intensité (ampères) : 3,6
- Puissance absorbée (watts) : 750
- Conformité RoHs : Oui
- Monté sur : roulements
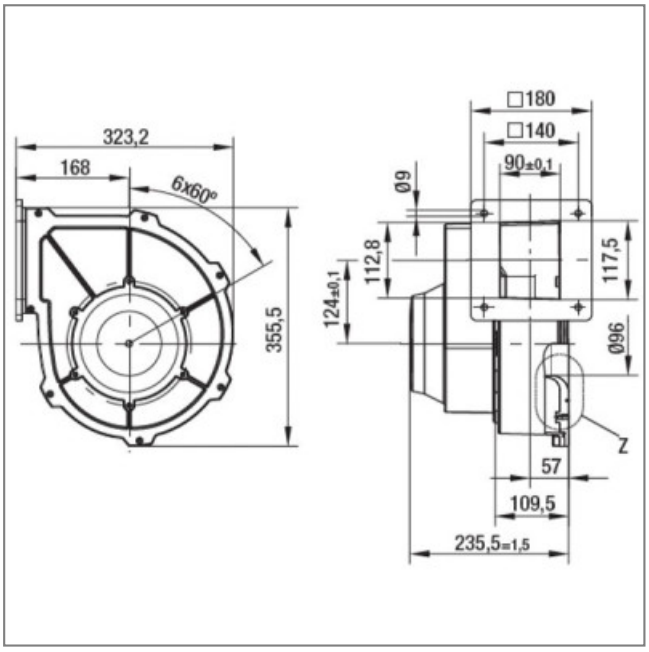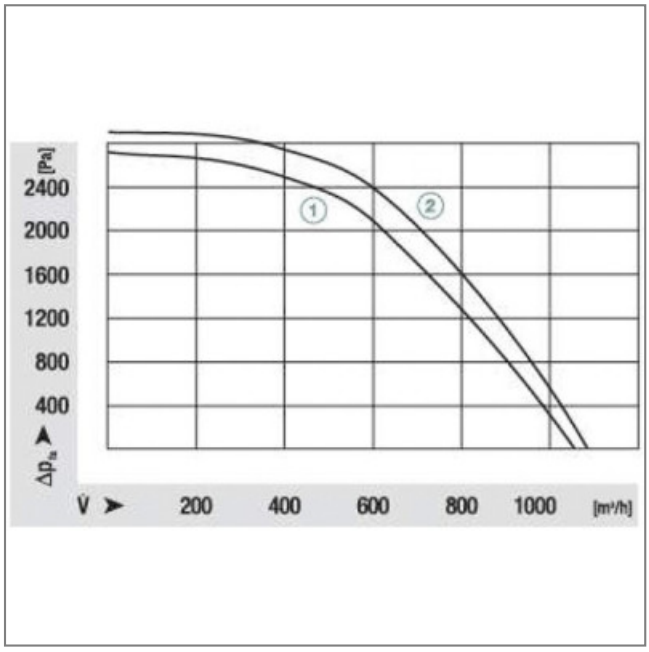
Côte d'encombrement : -