S.A.S.à Conseil de Surveillance au capital de 525 000 Euros
Parc Industriel des 50 Arpents
8, square Louis Blanc
77680 ROISSY-EN-BRIE - France

Ventilateur centrifuge D2E097-BI56-48 - 13422030

La qualité de ce ventilateur centrifuge **ebmpapst** donne à vos appareils une durée de vie plus longue transports frigorifiques, chantiers navals, génie climatique, salles blanches, condenseurs…

- Ventilateur avec moteur à rotor extérieur

- Roulements à billes

- Isolation classe B

- IP20

- Coque et hélice en tôle d'acier galvanisé

- Branchement électrique par câble

- Homologations EN60335-1, CE

- Sens de rotation anti-horaire vu côté rotor

- Masse 1,60kg

Caractéristiques :
- Dimensions sortie d'air (L x h) : 146x69
- Fréquence : 50/60Hz
- Alimentation : 230V
- Type de connexion : câble
- Débit (m3/h) : 440
- Diamètre (hélice ou turbine) : 97
- Indice de protection : 20
- Température de l'air véhiculé : de - 25° à + 40°
- Vitesse (tours/minute) : 1950
- Intensité (ampères) : 0,39
- Puissance absorbée (watts) : 87
- Conformité RoHs : Oui
- Monté sur : roulements

Côte d'encombrement : -
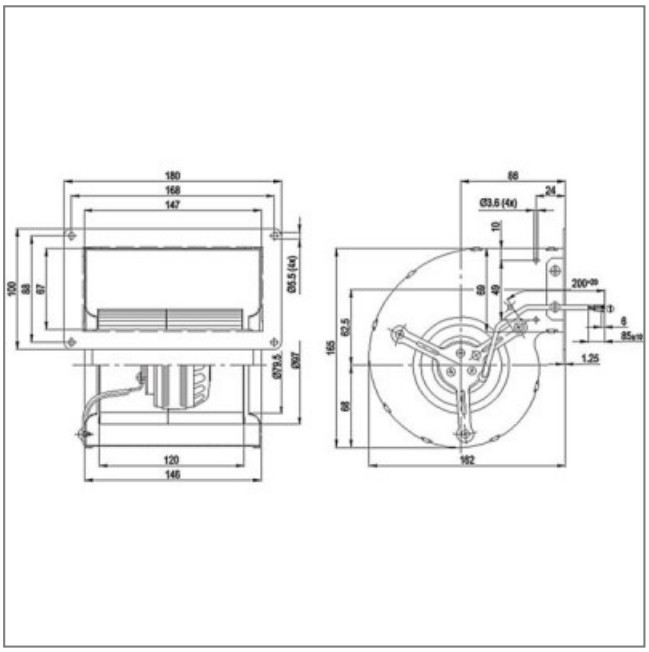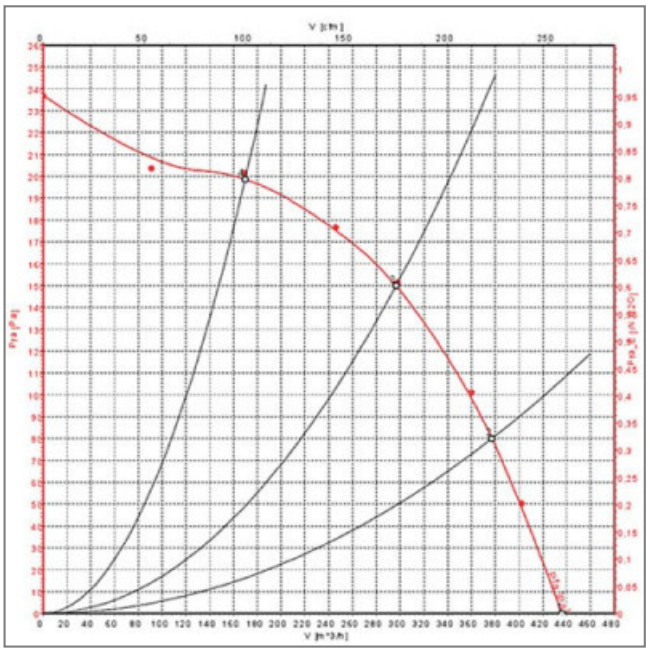
S.A.S.à Conseil de Surveillance au capital de 525 000 Euros
Parc Industriel des 50 Arpents
8, square Louis Blanc
77680 ROISSY-EN-BRIE - France