S.A.S.à Conseil de Surveillance au capital de 525 000 Euros
Parc Industriel des 50 Arpents
8, square Louis Blanc
77680 ROISSY-EN-BRIE - France

Ventilateur FN063-SDK.4I.V7P1. - 11060630

Ventilateur **ziehl-abegg** utilisé dans une très large gamme d'application : électricité, électronique, équipement, informatique, etc.

- Hélice 7 pales profilées en aluminium moulé sous pression

- Classe F

- Roulements à billes

- Protection contre les surcharges par thermostat

- Sens d'air hélice vers fixation

- IP54

- Raccordement électrique par boîte à borne

- Masse 15,30kg

Caractéristiques :
- Fréquence : 50/60Hz
- Alimentation : 400V
- Type de connexion : boîte à bornes
- Débit (m3/h) : 11000
- Diamètre (hélice ou turbine) : 630
- Indice de protection : 54
- Sens de l'air : Hélice vers fixations
- Température de l'air véhiculé : de - 25° à + 70°
- Vitesse (tours/minute) : 800/720
- Niveau sonore (décibels) : 74
- Intensité (ampères) : 1,25/0,72
- Puissance absorbée (watts) : 620/440
- Conformité RoHs : Oui
- Monté sur : roulements

Côte d'encombrement : B1 = 162mm, B2 = 31mm, B3 = 58mm, B4 = 131mm, D1 = 627mm, D2 = 693mm, D3 = 778mm, D4 = 9,5mm, E = 750mm
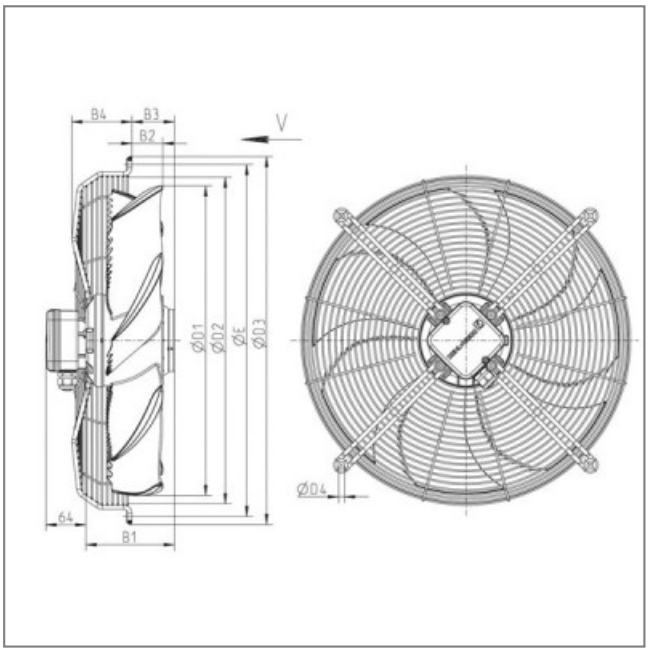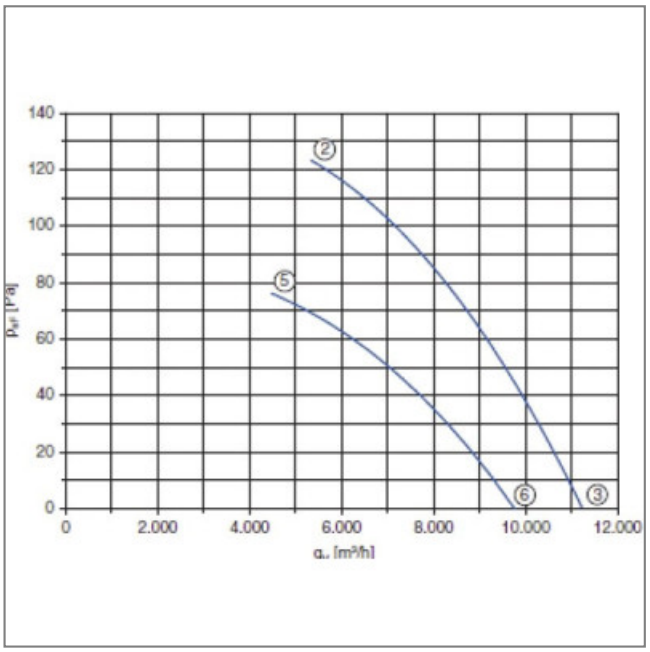
S.A.S.à Conseil de Surveillance au capital de 525 000 Euros
Parc Industriel des 50 Arpents
8, square Louis Blanc
77680 ROISSY-EN-BRIE - France