S.A.S.à Conseil de Surveillance au capital de 525 000 Euros
Parc Industriel des 50 Arpents
8, square Louis Blanc
77680 ROISSY-EN-BRIE - France

Ventilateur 3412 NGH - 13020112

Ventilateur compact 13020112 **ebmpapst** efficace et silencieux pour des applications comme la restauration, l'équipement de commande…

Ventilateur axial compact **3412NGH ebmpapst** avec paliers lisses.

- Paliers lisses
- Branchement électrique 2 fils, extrémités dénudées et étamées
- Protection contre les inversions de polarité et de verrouillage
- IP 20
- Homologations VDE, UL, CSA
- Sens de rotation à gauche en regardant le rotor
- Masse 100g

Caractéristiques :
- Dimensions (mm) : 92x92x25
- Fréquence : 50/60Hz
- Alimentation : 12V
- Type de connexion : fils
- Débit (m3/h) : 94
- Indice de protection : 20
- Température de l'air véhiculé : de - 20° à + 70°
- Vitesse (tours/minute) : 3000
- Niveau sonore (décibels) : 36
- Intensité (ampères) : 0,21
- Puissance absorbée (watts) : 2,5
- Conformité RoHs : oui
- Monté sur : roulements
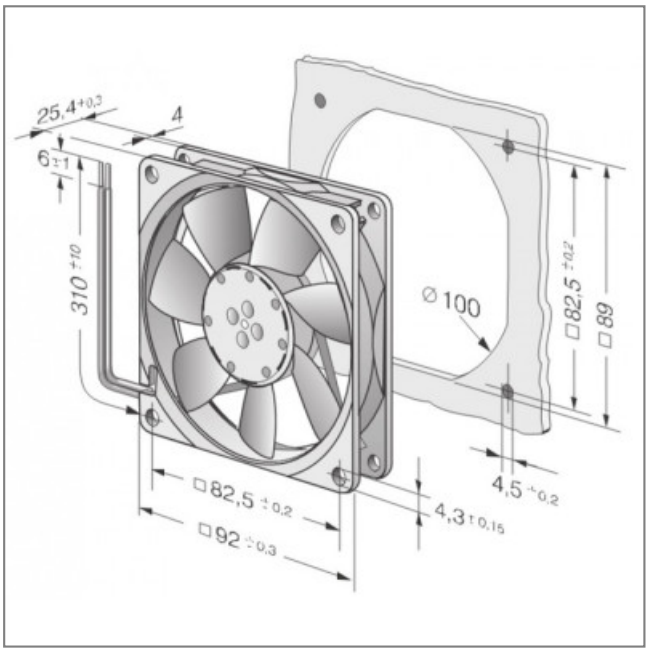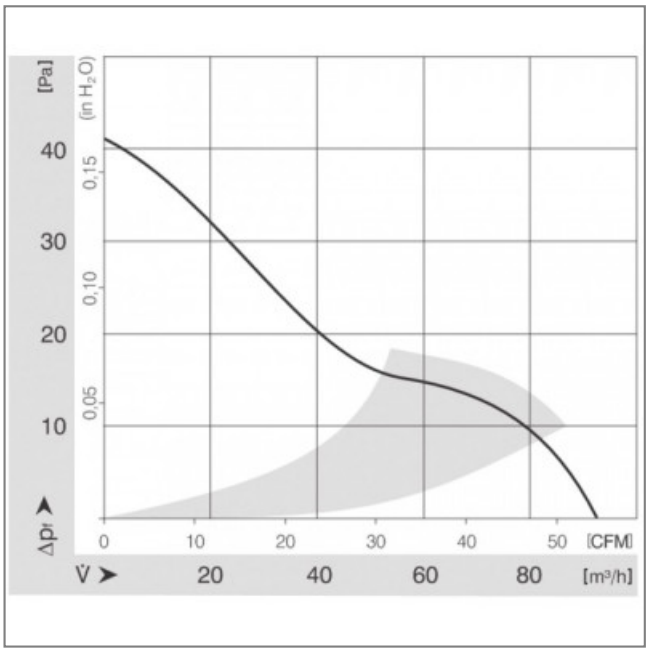
S.A.S.à Conseil de Surveillance au capital de 525 000 Euros
Parc Industriel des 50 Arpents
8, square Louis Blanc
77680 ROISSY-EN-BRIE - France