S.A.S.à Conseil de Surveillance au capital de 525 000 Euros
Parc Industriel des 50 Arpents
8, square Louis Blanc
77680 ROISSY-EN-BRIE - France

Ventilateur compact 3212 J/2N - 13020119

Ce ventilateur compact courant continu de la marque **ebmpapst** correspond aux attentes des professionnels dans les domaines des armoires réfrigérées, aérothermes, conditionnement d'air, fours…

Ce ventilateur compact courant continu 3212 J/2N **ebmpapst** est équipé d'une carcasse et d'une hélice en plastique renforcé de fibre de verre avec moteur électronique à rotor extérieur.
D'excellents rendements sont possibles grâce au faible encombrement du ventilateur compact courant continu 3212 J/2N **ebmpapst**.

- Branchement électrique électrique 2 fils, extrémités dénudées et étamées
- Roulements à billes
- Protection contre les inversions de polarité et de verrouillage
- IP20
- Sens de rotation à droite en regardant le rotor
- Homologations VDE, CSA, UL, CE
- Masse 0,240kg

Caractéristiques :
- Dimensions (mm) : 92x92x38
- Longueur du câble (m) : 0,31
- Fréquence : 50/60Hz
- Alimentation : 12V
- Type de connexion : fils
- Débit (m3/h) : 130
- Indice de protection : 20
- Température de l'air véhiculé : de - 20° à + 70°
- Vitesse (tours/minute) : 6000
- Niveau sonore (décibels) : 51
- Puissance absorbée (watts) : 7,5
- Conformité RoHs : oui
- Monté sur : roulements
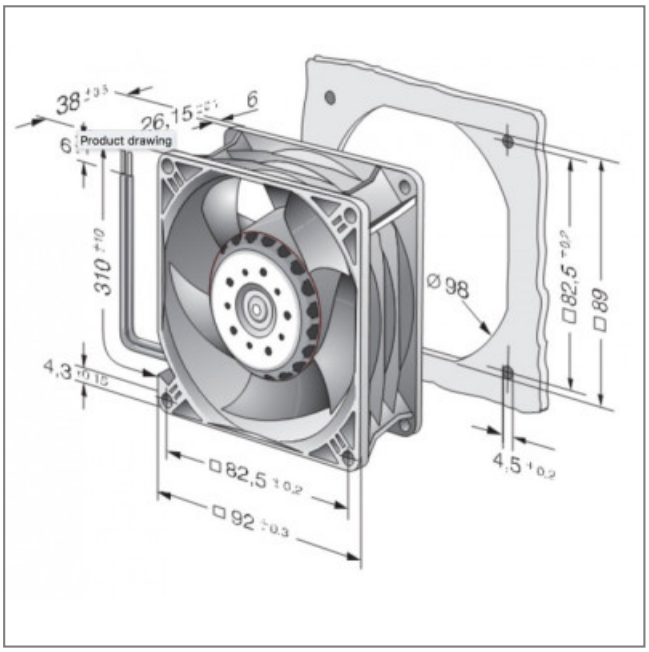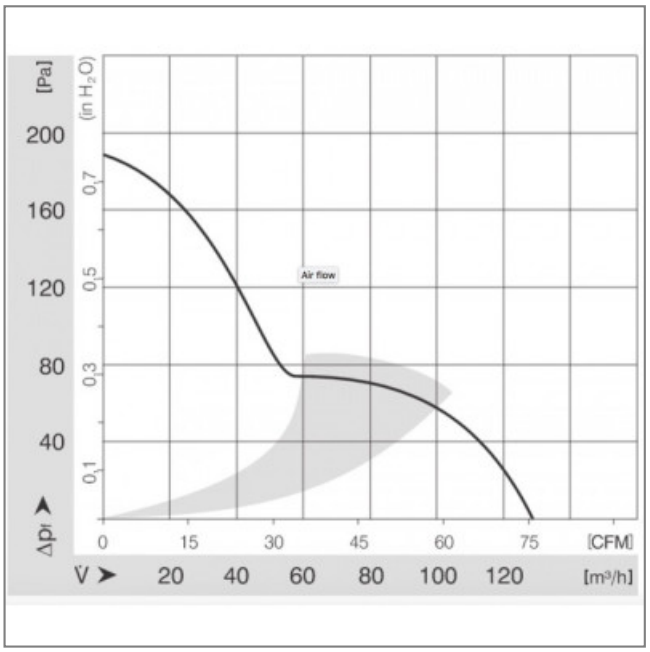
S.A.S.à Conseil de Surveillance au capital de 525 000 Euros
Parc Industriel des 50 Arpents
8, square Louis Blanc
77680 ROISSY-EN-BRIE - France