S.A.S.à Conseil de Surveillance au capital de 525 000 Euros
Parc Industriel des 50 Arpents
8, square Louis Blanc
77680 ROISSY-EN-BRIE - France

Ventilateur compact 414JHH - 13020203

Découvrez le 414 JHH, un ventilateur axial compact à courant continu (CC) conçu pour répondre aux normes les plus exigeantes dans divers domaines.

Adapté aux applications nécessitant une circulation d'air efficace dans un format compact, ce ventilateur se démarque par sa performance fiable et sa conception axiale innovante. Il est composé des matériaux suivant :

- Matériau de la roue fait en plastique PA renforcé de fibres de verre
- Matériau du boîtier fait en plastique PBT renforcé de fibres de verre
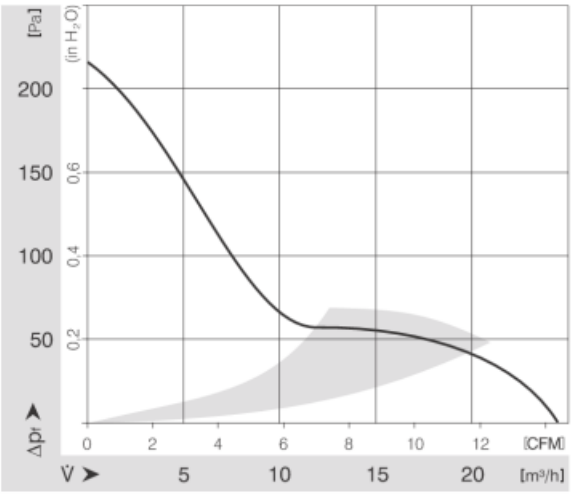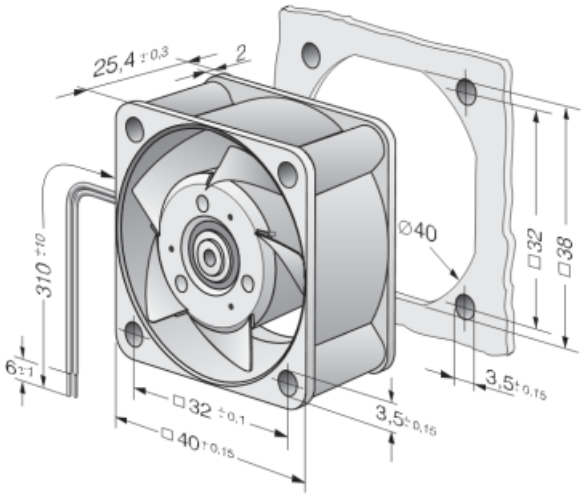
Caractéristiques :
- Dimensions (mm) : 40x40x25
- Sens de rotation : SIH
- Fréquence : 50/60Hz
- Type de connexion : câble
- Débit (m3/h) : 24
- Température de l'air véhiculé : de - 20° à + 60°
- Vitesse (tours/minute) : 13000
- Niveau sonore (décibels) : 46
- Puissance absorbée (watts) : 3.6
- Monté sur : roulements