S.A.S.à Conseil de Surveillance au capital de 525 000 Euros
Parc Industriel des 50 Arpents
8, square Louis Blanc
77680 ROISSY-EN-BRIE - France

Ventilateur A6D710-AQ01-01 - 13031720

Pour ce ventilateur hélicoïde nu 13031720 de la marque **ebmpapst** la gamme d'application est très large : moteurs thermiques, chauffages ventilés, désenfuamge…

Ventilateur hélicoïde nu **A6D710-AQ01-01 ebmpapst** Hyblade 5 pales en tôle d'aluminium pulvérisé avec du plastique PP.

- Branchement électrique boîte à borne
- Isolation classe F
- IP54
- Sens d'air hélice vers fixation
- Sens de rotation à gauche en regardant le rotor
- Homologation EN 60034-1 (2010) / CE
- Roulements à billes
- Conforme à la norme EAC / CCC / VDE
- Protection thermique contre les surcharges avec isolation de base
- Masse 12,5kg

Caractéristiques :
- Fréquence : 50/60Hz
- Alimentation : 400V
- Type de connexion : boîte à bornes
- Débit (m3/h) : 14300
- Diamètre (hélice ou turbine) : 710
- Indice de protection : 54
- Sens de l'air : Hélice vers fixations
- Température de l'air véhiculé : de - 40° à + 80°
- Vitesse (tours/minute) : 880/670
- Niveau sonore (décibels) : 65
- Intensité (ampères) : 1.74/0.94
- Puissance absorbée (watts) : 840/530
- Conformité RoHs : oui
- Monté sur : roulements
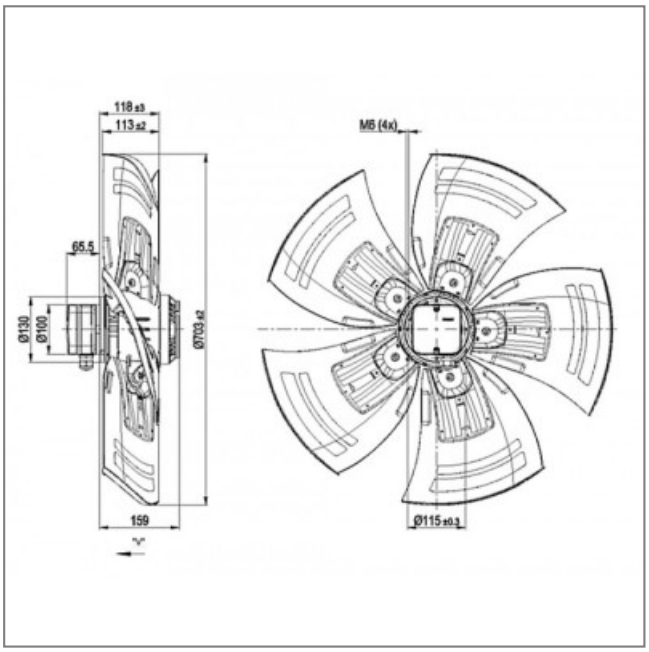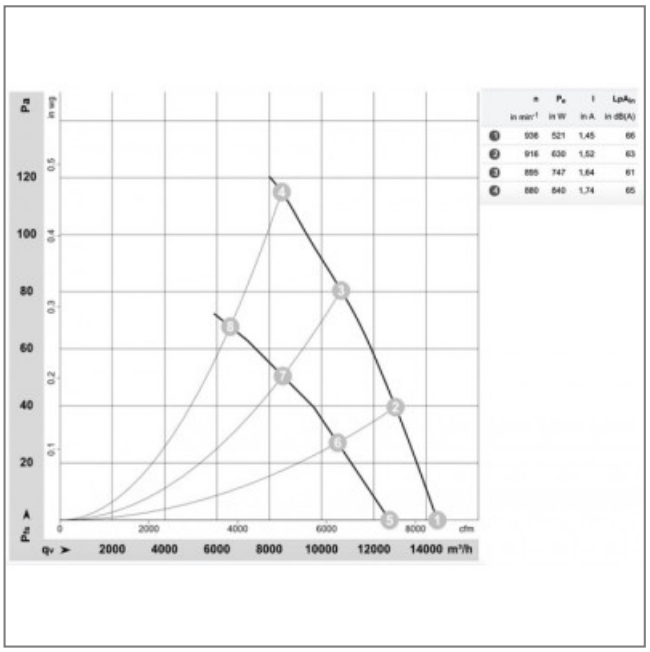
S.A.S.à Conseil de Surveillance au capital de 525 000 Euros
Parc Industriel des 50 Arpents
8, square Louis Blanc
77680 ROISSY-EN-BRIE - France