S.A.S.à Conseil de Surveillance au capital de 525 000 Euros
Parc Industriel des 50 Arpents
8, square Louis Blanc
77680 ROISSY-EN-BRIE - France

S4E315-AP18-34 - 13032313

Caractéristiques :

- Fréquence : 50/60Hz
- Alimentation : 230V
- Type de connexion : boîte à bornes
- Débit (m3/h) : 1760
- Diamètre (hélice ou turbine) : 315
- Indice de protection : 44
- Sens de l'air : Hélice vers fixations
- Température de l'air véhiculé : de - 40° à + 40°
- Vitesse (tours/minute) : 1370
- Intensité (ampères) : 0,42
- Puissance absorbée (watts) : 95
- Conformité RoHs : Oui
- Monté sur : roulements

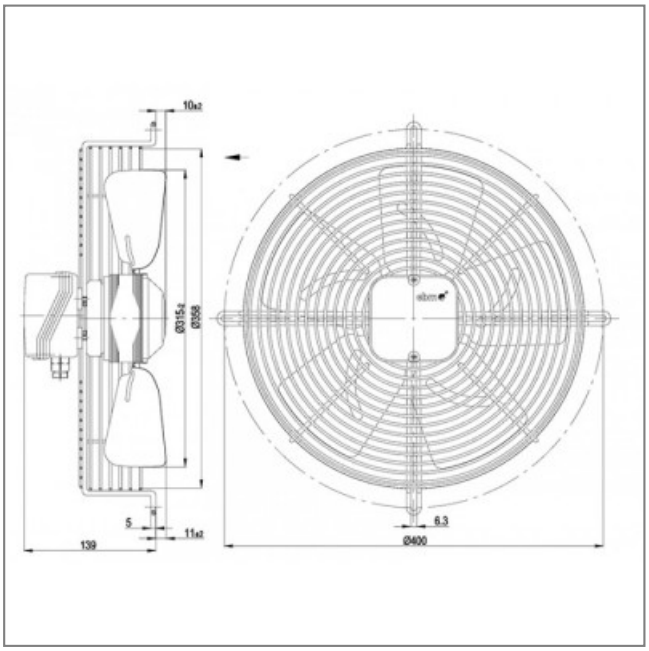

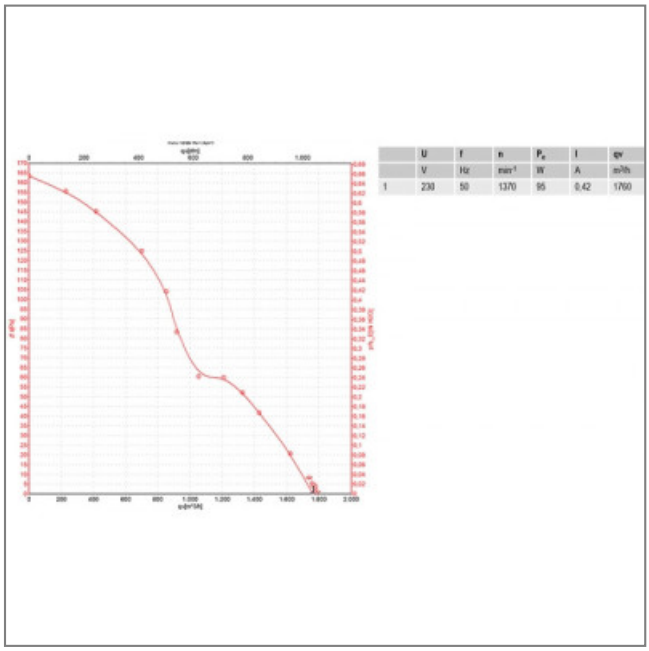

	U	f	n	P_e	I	qv
	V	Hz	min⁻¹	W	A	m³/h
1	230	50	1370	95	0,42	1760