S.A.S.à Conseil de Surveillance au capital de 525 000 Euros
Parc Industriel des 50 Arpents
8, square Louis Blanc
77680 ROISSY-EN-BRIE - France

Ventilateur S2D300-AP02-30 - 13032333

Ce ventilateur hélicoïde sur grille 13032333 **ebmpapst** est facile à utiliser dans tous domaines d'activité : technologies de ventilation, industrie de l'équipement d'ingénierie et finition mécanique…

Ventilateur axial hélicoïde **S2D300-AP02-30 ebmpapst** avec moto-hélice 5 pales faucilles en tôle d'acier peinte en noir et grille de protection pour pavillon court en acier plastifié noir.

- Isolation classe F
- Sens de rotation à gauche en regardant le rotor
- Branchement électrique câble
- IP44
- Roulements à billes
- Sens d'air hélice vers fixation
- Conformité EN 60335-1; CE
- Homologation CCC; EAC
- Masse 4,1kg

Caractéristiques :
- Longueur du câble (m) : 0,45
- Fréquence : 50Hz
- Alimentation : 400V
- Type de connexion : câble
- Débit (m3/h) : 3135
- Diamètre (hélice ou turbine) : 300
- Indice de protection : 44
- Sens de l'air : Hélice vers fixations
- Température de l'air véhiculé : de - 25° à + 40°
- Vitesse (tours/minute) : 2580
- Intensité (ampères) : 0,36
- Puissance absorbée (watts) : 210
- Conformité RoHs : oui
- Monté sur : roulements

S.A.S.à Conseil de Surveillance au capital de 525 000 Euros
Parc Industriel des 50 Arpents
8, square Louis Blanc
77680 ROISSY-EN-BRIE - France

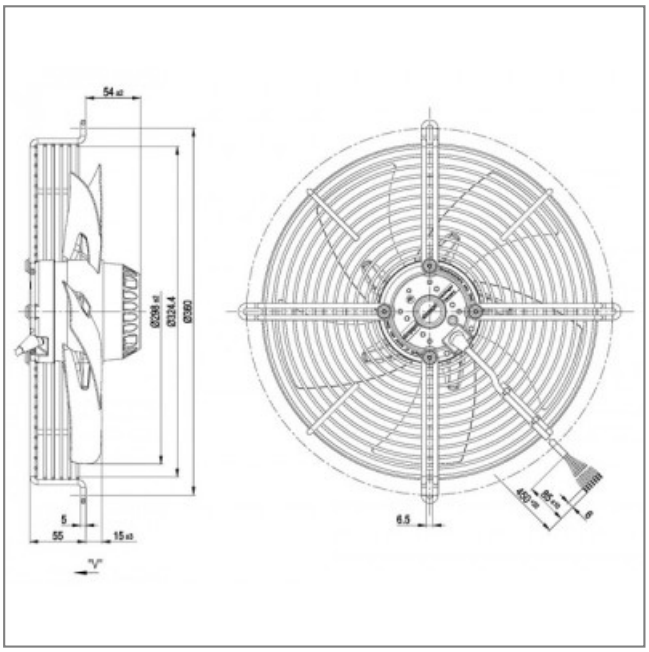

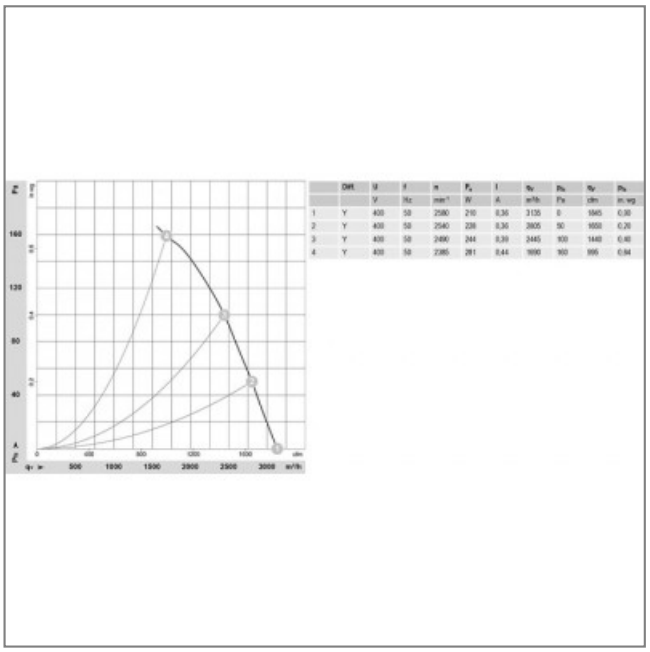

	Diff.	U	f	n	P_a	I	q_v	p_{fs}	q_v	p_{fs}
		V	Hz	min⁻¹	W	A	m³/h	Pa	cfm	in. wg
1	Y	400	50	2580	210	0,36	3135	0	1845	0,00
2	Y	400	50	2540	228	0,36	2805	50	1650	0,20
3	Y	400	50	2490	244	0,39	2445	100	1440	0,40
4	Y	400	50	2385	281	0,44	1890	160	995	0,64