S.A.S.à Conseil de Surveillance au capital de 525 000 Euros
Parc Industriel des 50 Arpents
8, square Louis Blanc
77680 ROISSY-EN-BRIE - France

Ventilateur hélicoïde S4E450-AU03-01 - 13032442

La qualité de ce ventilateur hélicoïde sur grille de la marque **ebmpapst** donne à vos appareils une durée de vie plus longue. Il est utilisé dans de multiples applications : armoires réfrigérées, aérothermes, conditionnement d'air, fours…

Le ventilateur hélicoïde sur grille **S4E450-AU03-01 ebmpapst** est pourvu d'une moto-hélice 5 pâles faucilles en tôle d'acier ronde sertie, surmoulée plastique PP, d'une grille de protection en acier phosphaté et plastifié noir pour pavillon court et d'un rotor peint en noir.

Ce ventilateur hélicoïde sur grille **S4E450-AU03-01 ebmpapst** donne de réelles performances électriques et aérauliques.

- Protection moteur avec contrôleur de température commuté en interne
- Sens d'air hélice vers fixations
- Roulements à billes
- Branchement électrique boïte à borne, condenseur intégré et branché
- Sens de rotation à gauche en regardant le rotor
- IP54
- Conforme à la norme EN 60334-1 (2004); CE
- Isolation classe F
- Homologation CCC; EAC
- Masse 7,5kg

S.A.S.à Conseil de Surveillance au capital de 525 000 Euros
Parc Industriel des 50 Arpents
8, square Louis Blanc
77680 ROISSY-EN-BRIE - France

Caractéristiques :

- Fréquence : 50/60Hz
- Alimentation : 230V
- Type de connexion : boîte à bornes
- Débit (m3/h) : 5770
- Diamètre (hélice ou turbine) : 450
- Indice de protection : 54
- Sens de l'air : Hélice vers fixations
- Température de l'air véhiculé : de - 40° à + 50°
- Vitesse (tours/minute) : 1300
- Intensité (ampères) : 1,55
- Puissance absorbée (watts) : 350
- Conformité RoHs : Oui
- Monté sur : roulements

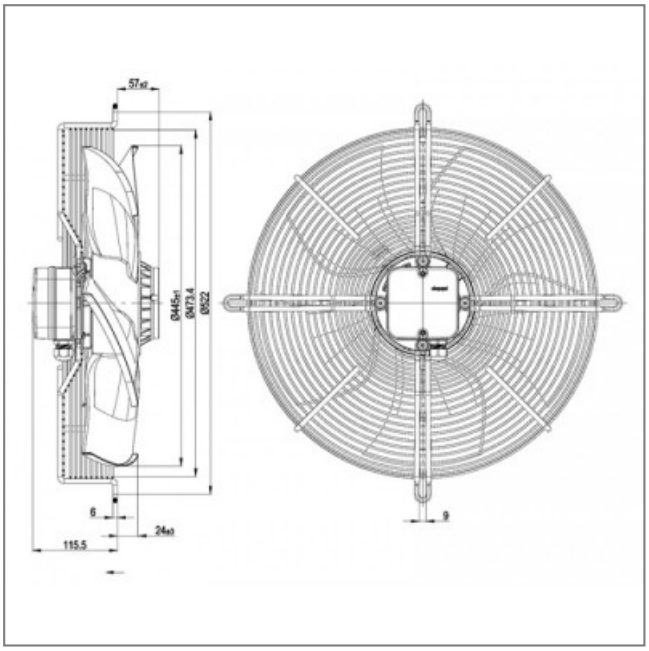

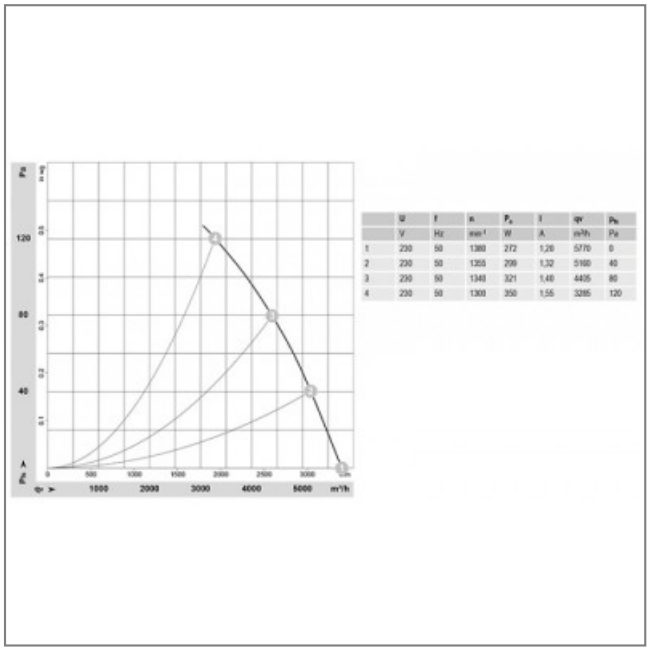

	U	f	n	P_a	I	qv	P_s
	V	Hz	min⁻¹	W	A	m³/h	Pa
1	230	50	1380	272	1,26	5770	0
2	230	50	1355	299	1,32	5160	40
3	230	50	1340	321	1,40	4405	80
4	230	50	1300	350	1,55	3285	120