S.A.S.à Conseil de Surveillance au capital de 525 000 Euros
Parc Industriel des 50 Arpents
8, square Louis Blanc
77680 ROISSY-EN-BRIE - France

Ventilateur G2E120-AR79-01 - 13410057

Ce ventilateur centrifuge 13410057 ebmpapst est facile à utiliser dans tous domaines d'activité : ventilation industrielle, procédé industriel…

Ventilateur AC radial **G2E120-AR79-01 ebmpapst** à action, aspirant d'un seul côté avec enveloppe. Roue en tôle d'acier zinguée à chaud et boîtier en aluminium moulé sous pression.

- Roulements à billes
- IP 44
- Isolation B
- Conformité EN60335-1, CE
- Branchement électrique câble
- Sens de rotation horaire vu côté rotor
- Masse 2,1kg

Caractéristiques :
- Dimensions sortie d'air (L x h) : 50x76
- Longueur du câble (m) : 0,45
- Fréquence : 50/60Hz
- Alimentation : 115V
- Type de connexion : câble
- Débit (m3/h) : 230
- Indice de protection : 44
- Température de l'air véhiculé : de - 25° à + 70°
- Vitesse (tours/minute) : 2300
- Intensité (ampères) : 0,66
- Puissance absorbée (watts) : 75
- Conformité RoHs : oui
- Monté sur : roulements

S.A.S.à Conseil de Surveillance au capital de 525 000 Euros
Parc Industriel des 50 Arpents
8, square Louis Blanc
77680 ROISSY-EN-BRIE - France

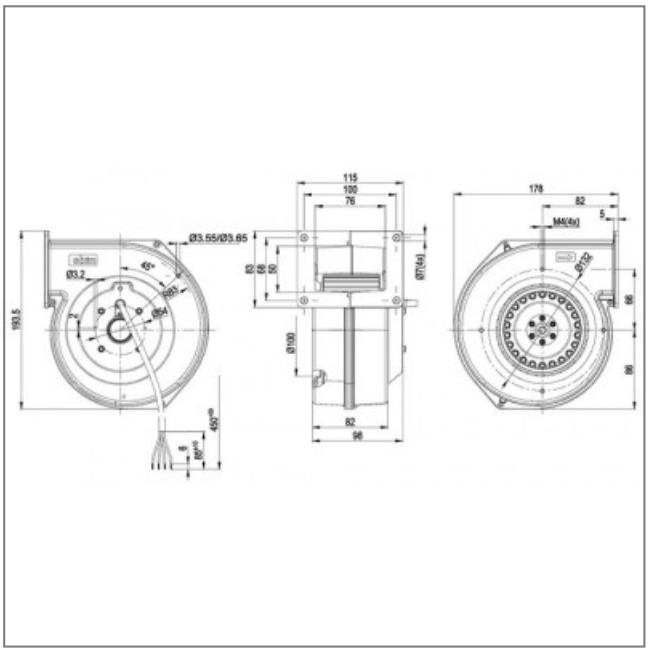

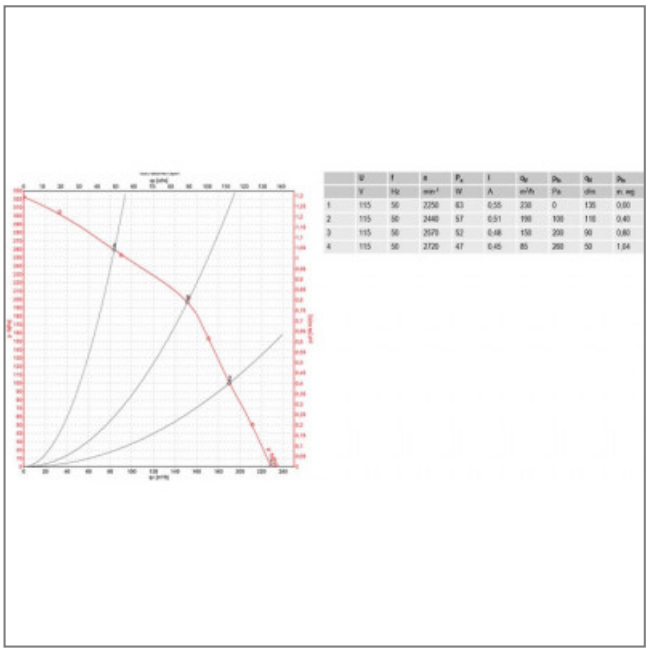

	U	f	n	P_a	I	Q_a	p_{fs}	Q_a	p_{fs}
	V	Hz	min^{-1}	W	A	m^3/h	Pa	cfm	in. wg
1	115	50	2250	63	0.55	230	0	135	0.00
2	115	50	2440	57	0.51	190	100	110	0.40
3	115	50	2570	52	0.48	150	200	90	0.80
4	115	50	2720	47	0.45	85	260	50	1.04