S.A.S.à Conseil de Surveillance au capital de 525 000 Euros
Parc Industriel des 50 Arpents
8, square Louis Blanc
77680 ROISSY-EN-BRIE - France

Moto-turbine R4D355-AH11-05 - 13430356

Grâce à leurs caractéristiques spécifiques les ventilateurs **ebm-papst** sont utilisables dans de nombreuses et diverses applications : chantiers navals, génie climatique, salles blanches…

- Ventilateur 6 pâles en tôle d'aluminium soudée au laser
- IP 44
- Sens de rotation horaire vu côté rotor
- Branchement électrique par câble
- Roulements à billes
- Homologations EN60335-1, CE
- Masse 4,8kg

<u>Caractéristiques :</u>
- Fréquence : 50/60Hz
- Alimentation : 400V
- Type de connexion : câble
- Débit (m3/h) : 2585
- Diamètre (hélice ou turbine) : 355
- Indice de protection : 44
- Température de l'air véhiculé : de - 25° à + 70°
- Vitesse (tours/minute) : 1400
- Intensité (ampères) : 0,52
- Puissance absorbée (watts) : 170
- Conformité RoHs : Oui
- Monté sur : roulements

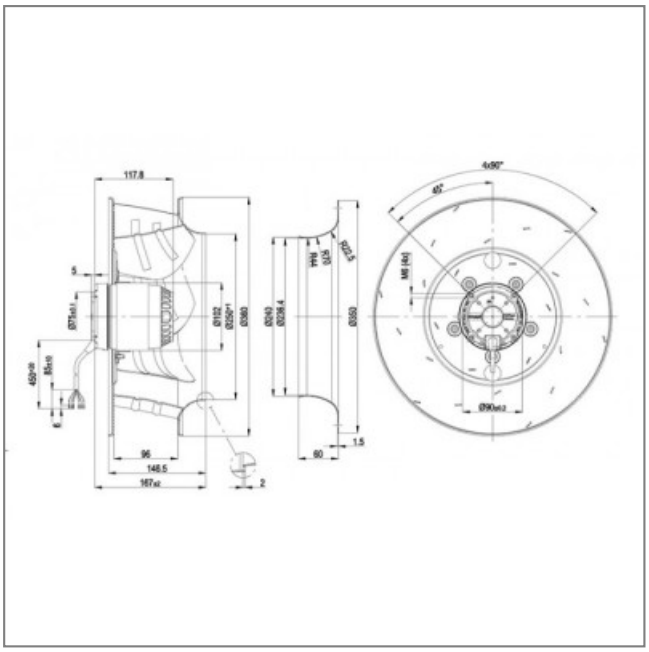

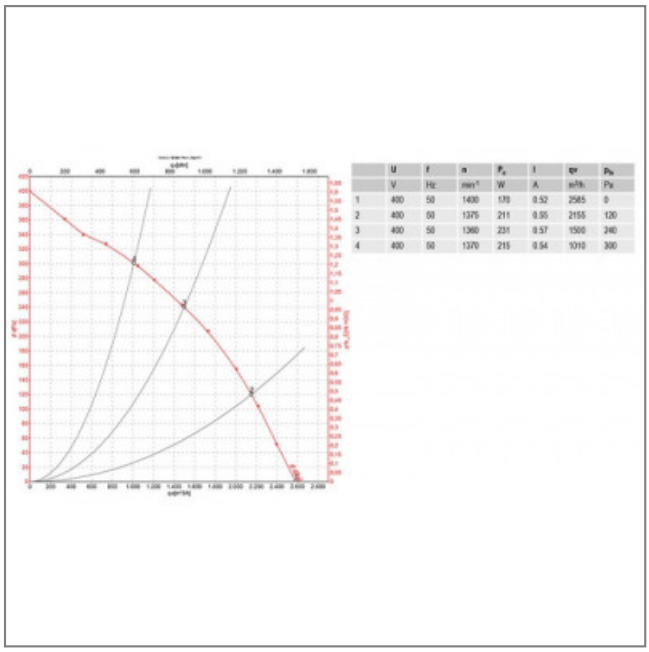

	U	f	n	P_a	I	qv	p_{fs}
	V	Hz	min⁻¹	W	A	m³/h	Pa
1	400	50	1400	170	0.52	2585	0
2	400	50	1375	211	0.55	2155	120
3	400	50	1360	231	0.57	1500	240
4	400	50	1370	215	0.54	1010	300