S.A.S.à Conseil de Surveillance au capital de 525 000 Euros
Parc Industriel des 50 Arpents
8, square Louis Blanc
77680 ROISSY-EN-BRIE - France

Ventilateur hélicoïde HQD 355-2 - 18060354

La qualité de ce ventilateur hélicoïde haute performance **Helios** donne à vos appareils une durée de vie plus longue, climatisation, chauffage, aéronautique, refroidissement…

- Ventilateur avec moteur à rotor extérieur
- Hélice 7 pales profilées et équilibrées en matière synthétique
- Sens d'air hélice vers fixation
- Roulements à billes
- Enveloppe et grille de protection en tôle d'acier galvanisé
- Branchement électrique boîte à borne
- Protection contre les surcharges par thermocontacts
- IP55
- Masse 14kg

Caractéristiques :
- Alimentation : 400V
- Type de connexion : boîte à bornes
- Débit (m3/h) : 5600
- Diamètre (hélice ou turbine) : 355
- Indice de protection : 55
- Sens de l'air : Hélice vers fixation
- Température de l'air véhiculé : de - 30° à + 40°
- Vitesse (tours/minute) : 2650
- Niveau sonore (décibels) : 94
- Intensité (ampères) : 1,6
- Puissance absorbée (watts) : 880
- Conformité RoHs : Oui
- Monté sur : roulements

S.A.S.à Conseil de Surveillance au capital de 525 000 Euros
Parc Industriel des 50 Arpents
8, square Louis Blanc
77680 ROISSY-EN-BRIE - France

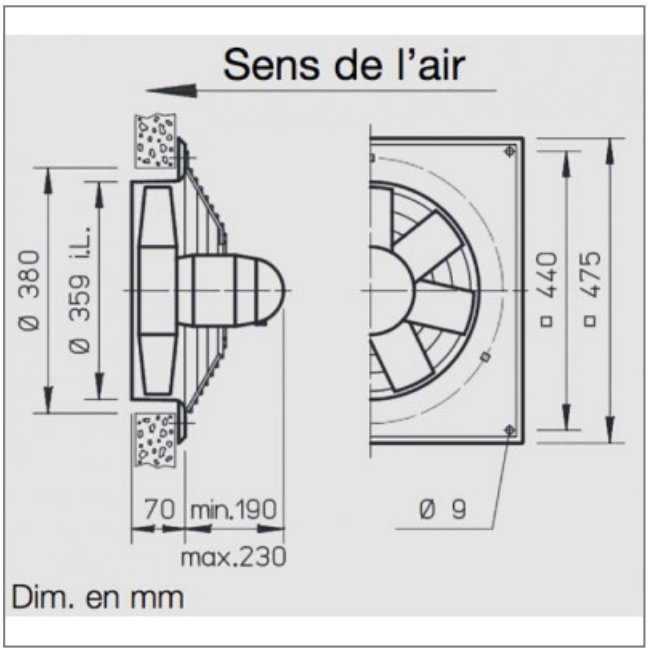

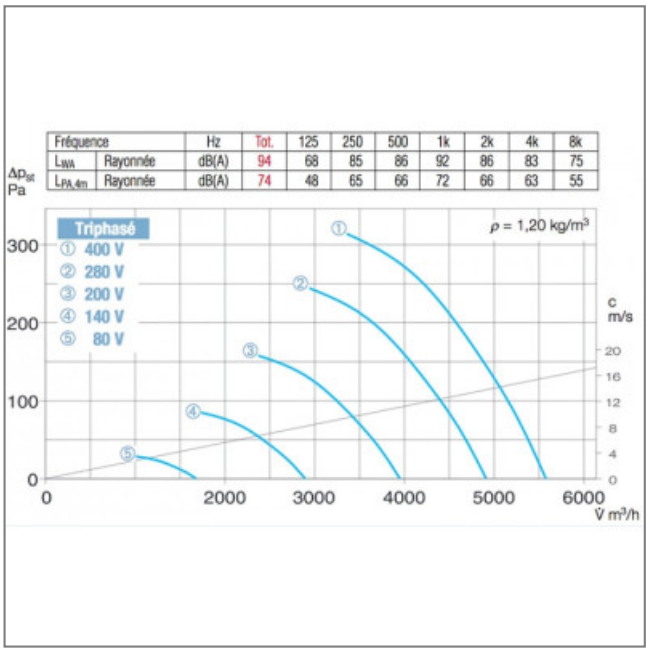

Fréquence		Hz	Tot.	125	250	500	1k	2k	4k	8k
L_{WA}	Rayonnée	dB(A)	94	68	85	86	92	86	83	75
$L_{PA,4m}$	Rayonnée	dB(A)	74	48	65	66	72	66	63	55